GRÜN
BECK
JEDEM DAS EINE

GRUENBECK.CO.AT, INTERIOR DESIGN & BRAND STORES
A-1050 WIEN, MARGARETENSTRASSE 93, +43 1 544 83 39

KITCHEN COLLECTION

Poliform | Varenna

MY LIFE
DESIGN
STORIES
KITCHEN
COLLECTION

Poliform | Varenna

Varenna 1050 Wien bei Grünbeck, Margaretenstraße 93, Kundenparkplätze im Hof
Tel: 01 544 83 39, www.gruenbeck.co.at/varenna/

KITCHEN COLLECTION

ARTEX pag 2
when the heart of the kitchen conceals funtional units

MY PLANET pag 28
practical elements and creative options to integrate the space functionality

PHOENIX pag 48
the perfect balance between the classic elegance of the wood and innovative materials

TWELVE pag 70
suspended between past and present, the sophisticated lightness of essentiality

ARTHENA pag 90
as in a theatre, the island becomes a stage where to perform

TRAIL pag 122
where two souls meet: functionality and conviviality to complement the space

THE COMPANY pag 154

TECHNICAL DATA pag 157
dati tecnici

La cucina al centro. Soluzioni integrate per cucinare dalla perfetta funzionalità ma portatori di uno stile e di una cultura del progetto che diventa espressione evidente di un concetto contemporaneo di lifestyle. La cucina Varenna è uno spazio che si apre sul living per esprimere attraverso l'eccellenza dei materiali, le finiture esclusive e i dettagli preziosi e sofisticati, tutta la tradizione e l'innovazione che l'azienda mette al servizio di proposte uniche, sartoriali, esclusive. Un gusto contemporaneo arricchito da elevate caratteristiche tecniche, un design raffinato ed elegante, una rappresentazione del Made in Italy trasposto in una dimensione internazionale.

The kitchen at the centre. Integrated cooking solutions offering total practicality, yet transmitting a project style and culture that becomes a clear expression of a contemporary lifestyle concept.
The Varenna kitchen is a space that looks over the living area, exploiting the excellence of its materials, exclusive finishes, precious and sophisticated details, to express all the tradition and innovation invested by the company in unique, tailor-made, exclusive compositions. A contemporary look enriched by high-tech features, exquisite and elegant design, representing the Made in Italy brand transposed into an international dimension.

WHEN THE HEART OF THE KITCHEN CONCEALS FUNTIONAL UNITS

Un’isola preziosa, in acciaio e pietra, sottolineata da una cappa sospesa multifunzionale, un volume circondato da pareti attrezzate in cui trovano posto forni, vetrine, soluzioni di contenimento evolute. Una composizione basata su un layout essenziale, che interpreta un’estetica evoluta grazie ai particolari caratteristici del modello Artex come la conformazione della maniglia a gola, i particolari telai delle vetrine, la soluzione alternativa dogata per le ante in essenza e gli estrattori.

A precious island made of steel and stone, embellished by a multipurpose suspended hood, a space surrounded by equipped walls where ovens and glass units find their place in evolved storage solutions. A composition based on an essential layout, interpreting a modern style through the unique details of the Artex model, such as the recessed handle, the original glass door frames and an alternative carved line solution for the wooden doors and pull-out storage baskets.

Nelle pagine precedenti: cucina Artex, basi con ante ed estrattori in acciaio, top in pietra Fossena fiammata. Cappa Factory ad isola in acciaio. Colonne centrali con ante laccato goffrato visone, colonne vetrina Trail con ante anodizzato moka e vetro riflettente fumè. Boiserie con pannelli in olmo nero e mensole laccato goffrato carbone. A sinistra: dettaglio estrattore con cassetto interno verniciato brown, piattaia e attrezzatura cassetto interno in noce canaletto.

Previous pages: Artex kitchen, base units with doors and pull-out storage baskets in steel, top in Fossena stone blaze. Factory island hood in steel. Central tall units with embossed lacquered visone doors, Trail glass tall units with moka anodized doors and fumè reflecting glass. Black elm wall panelling and embossed lacquered carbone shelves. To the left: close-up of pull-out storage basket with inner drawer painted brown, plate holder and inner drawer equipment in walnut canaletto.

Nella pagina precedente e in quella successiva: cucina Artex, basi con ante ed estrattori in acciaio, top in pietra Fossena fiammata. Cappa Factory ad isola in acciaio. Colonne centrali con ante laccato goffrato visone, colonne ed elementi sopracolonna vetrina Trail con ante anodizzato moka e vetro riflettente fumè. Boiserie con pannelli in olmo nero e mensole laccato goffrato carbone. In questa pagina: basi con top in pietra Fossena fiammata, bordo rastremato e telaio di supporto in alluminio laccato goffrato carbone. Piano cottura acciaio 5 fuochi e lavello in acciaio personalizzati Varenna by Barazza. Ante ed estrattori in acciaio, cappa Factory ad isola in acciaio.

Previous page and next page: Artex kitchen, base units with doors and pull-out storage baskets in steel, top in Fossena stone blaze. Factory island hood in steel. Central tall units with embossed lacquered visone doors and Trail glass cabinets above tall unit with moka anodized doors and fumè reflecting glass. Black elm wall panelling and embossed lacquered carbone shelves. This page: base units with top in Fossena stone blaze, tapered edge and supporting frame in carbone embossed lacquered aluminium. Varenna personalised steel hob with 5 burners and sink by Barazza. Doors and pull-out storage baskets in steel, Factory island hood in steel.

Nella foto in alto: basi con ante ed estrattori in acciaio, top in pietra Fossena fiammata. Cappa Factory ad isola in acciaio. Colonne centrali con ante laccato goffrato visone, colonne ed elementi sopracolonna vetrina Trail con ante anodizzato moka e vetro riflettente fumè. Boiserie con pannelli in olmo nero e mensole laccato goffrato carbone. A destra: dettaglio del piano in pietra Fossena fiammata con bordo rastremato e telaio in alluminio di supporto finitura laccato goffrato carbone.

Above: base units with doors and pull-out storage baskets in steel, top in Fossena stone blaze. Factory island hood in steel. Central tall units with embossed lacquered visone doors and Trail glass cabinets above tall unit with moka anodized doors and fumè reflecting glass. Black elm wall panelling and embossed lacquered carbone shelves. To the right: close-up of top in Fossena stone blaze with tapered edge and supporting frame in aluminium with embossed lacquered carbone finishing.

In questa pagina: colonne vetrina Trail con ante anodizzato moka e vetro riflettente fumè. Ripiani interni in vetro con telaio anodizzato nero e cassettiera interna in olmo nero con sagome in metallo liquido bronzo nero. In alto: dettaglio della maniglia integrata nel montante del telaio.

This page: Trail glass tall units with moka anodized doors and fumè reflecting glass. Glass inner shelves with black anodized frame and inner chest of drawers in black elm with profile in black bronze liquid metal. Above: close-up of handle integrated into frame upright.

In questa pagina: colonne vetrina Trail con ante anodizzato moka e vetro riflettente fumè. Ripiani interni in vetro con telaio anodizzato nero e cassettiere in olmo nero con sagome in metallo liquido bronzo nero. In alto: dettaglio cassettiera interna in olmo nero con sagome in metallo liquido bronzo nero. Attrezzatura interna in noce canaletto.

This page: Trail glass tall units with moka anodized doors and fumè reflecting glass. Glass inner shelves with black anodized frame and chest of drawers in black elm with profile in black bronze liquid metal. Above: close-up of inner chest of drawers in black elm with profile in bronzed black liquid metal. Inner equipment in walnut canaletto.

In questa pagina e nella successiva: basi con ante ed estrattori in olmo nero a doghe. Top in pietra Fossena fiammata con piano cottura acciaio 5 fuochi e lavello in acciaio personalizzati Varenna by Barazza. Cappa Factory ad isola in acciaio. Nella foto in alto: dettaglio del piano in pietra Fossena fiammata con bordo rastremato e telaio in alluminio di supporto finitura laccato goffrato carbone.

This page and next page: base units with doors and pull-out storage baskets in black elm with carved lines. Top in Fossena stone blaze with Varenna personalised 5-burner steel hob and sink by Barazza. Factory island hood in steel. Above: close-up of top in Fossena stone blaze with tapered edge and supporting frame in aluminium with embossed lacquered carbone finishing.

ARTEX

design CR&S Varenna

Basi p 1200
strutture: nobilitato grigio scuro
ante ed estrattori: acciaio
top: pietra Fossena fiammata spessore 20 mm con bordo rastremato e telaio di supporto in alluminio laccato goffrato carbone
zoccoli: laccato goffrato carbone

Colonne centrali p 600
strutture: nobilitato grigio scuro
ante e sagome orizzontali: laccato goffrato visone
zoccoli: laccato goffrato carbone

Colonne vetrina Trail p 600
strutture: nobilitato grigio scuro
ante: anodizzato moka e vetro riflettente fumè
ripiani interni: vetro con telaio anodizzato nero
cassettiere interne: olmo nero con sagome in metallo liquido bronzo nero
zoccoli: laccato goffrato carbone

Elementi sopracolonna p 600
strutture: nobilitato grigio scuro
ante: anodizzato moka e vetro riflettente fumè
ripiani interni: vetro con telaio anodizzato nero

Boiserie
pannelli: olmo nero
mensole: laccato goffrato carbone,
spessore 3 mm

Base units d 47 1/4”
structures: dark grey melamine
doors and pull-out storage baskets: steel
top: Fossena stone blaze thickness 3/4” with tapered edge and supporting frame in carbone embossed lacquered aluminium
plinths: embossed lacquered carbone

Central tall units d 23 1/2”
structures: dark grey melamine
doors and horizontal profiles: embossed lacquered visone, plinths: embossed lacquered carbone

Trail glass tall units d 23 1/2”
structures: dark grey melamine
doors: anodized moka and fumè reflecting glass
inner shelves: glass with black anodized frame
inner chest of drawers: black elm with profile in bronzed black liquid metal
plinths: embossed lacquered carbone

Cabinets above tall unit d 23 1/2”
structures: dark grey melamine
doors: anodized moka and fumè reflecting glass
inner shelves: glass with black anodized frame

Wall panelling
panels: black elm
shelves: embossed lacquered carbone,
thickness 1/8”

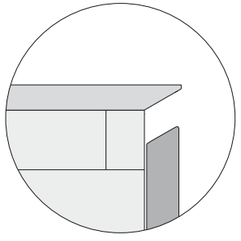

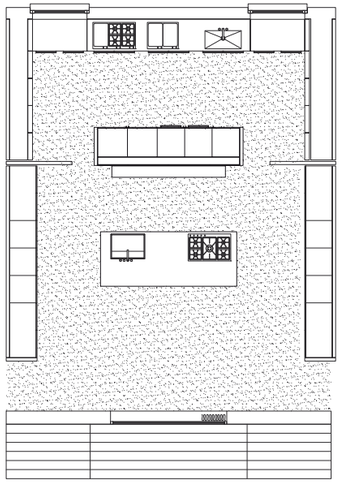

basi / base units

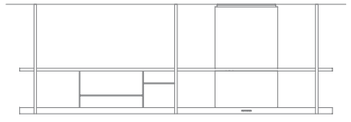

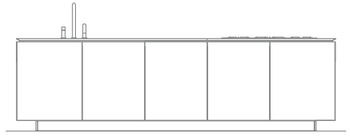

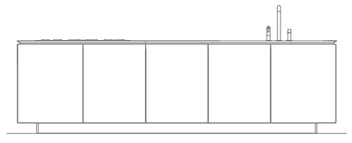

boiserie / wall panelling

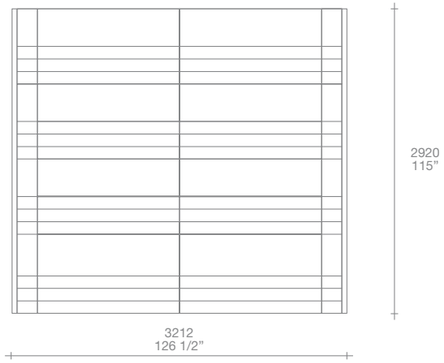

colonne / tall units

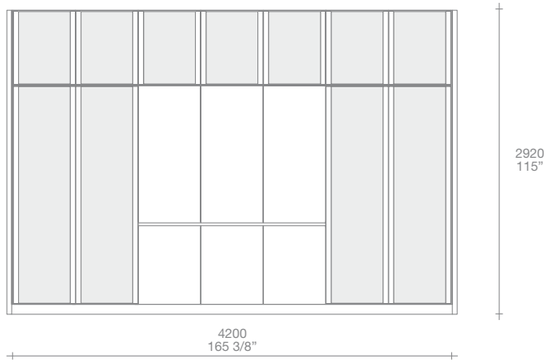

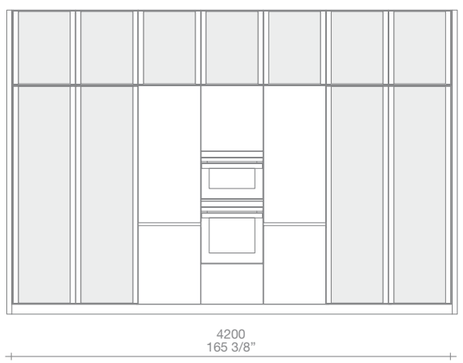

ARTEX

design CR&S Varenna

1 - piano cottura acciaio 5 fuochi personalizzato Varenna by Barazza, incasso filotop

2 - lavello acciaio personalizzato Varenna by Barazza con sportello copripiletta, incasso filotop

3 - attrezzatura in noce canaletto per cassetti interni ed estrattori

4 - cappa Factory a isola in acciaio

5 - boiserie con pannelli in olmo nero

6 - elementi sopracolonna Trail, ante apertura battente

7 - colonne vetrina Trail, ante apertura battente con ripiani interni e cassettiere

8 - colonne centrali, ante apertura battente con estrattore, forni, frigo e congelatore

9 - attrezzatura in noce canaletto per cassettiera interna

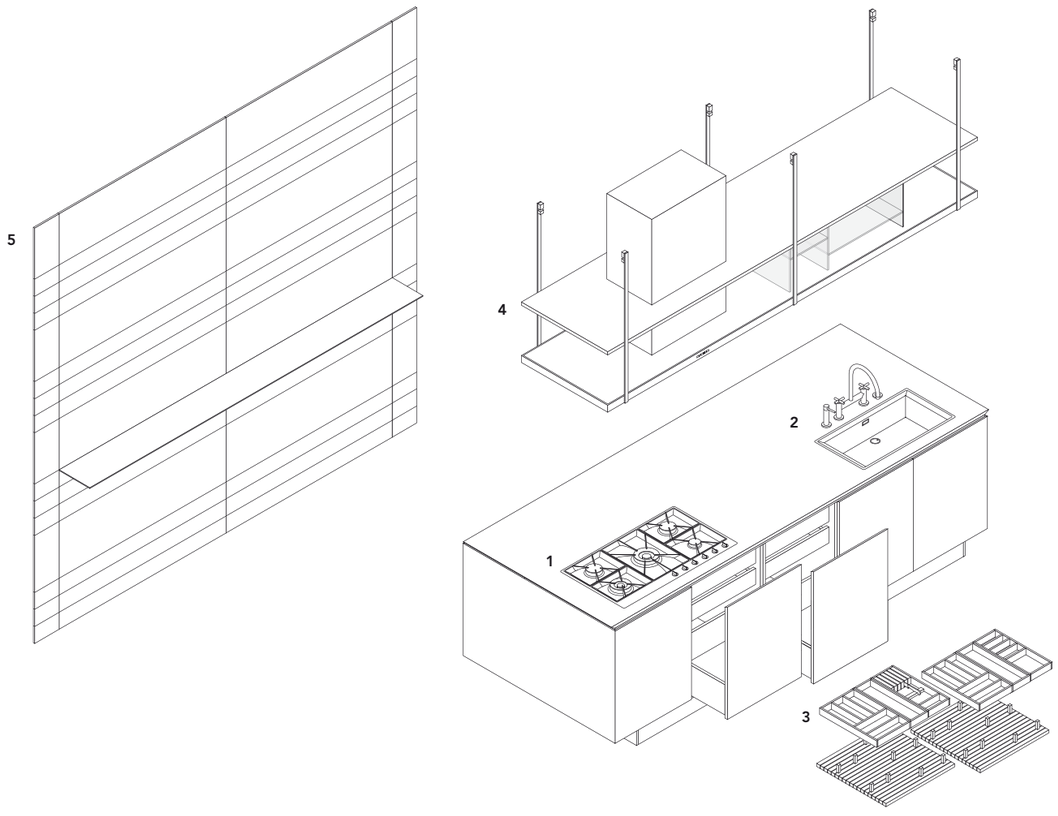

1 - Varenna personalised steel hob with 5 burners by Barazza, flush built-in

2 - Varenna personalised steel sink by Barazza with drain cover, flush built-in

3 - equipment in walnut canaletto for inner drawers and pull-out storage baskets

4 - Factory island hood in steel

5 - wall panelling in black elm

6 - Trail cabinets above tall unit, with leaf doors

7 - Trail glass tall units, leaf doors with inner shelves and chest of drawers

8 - central tall units, leaf doors whit pull-out storage baskets, ovens, fridge and freezer

9 - equipment in walnut canaletto for inner chest of drawers

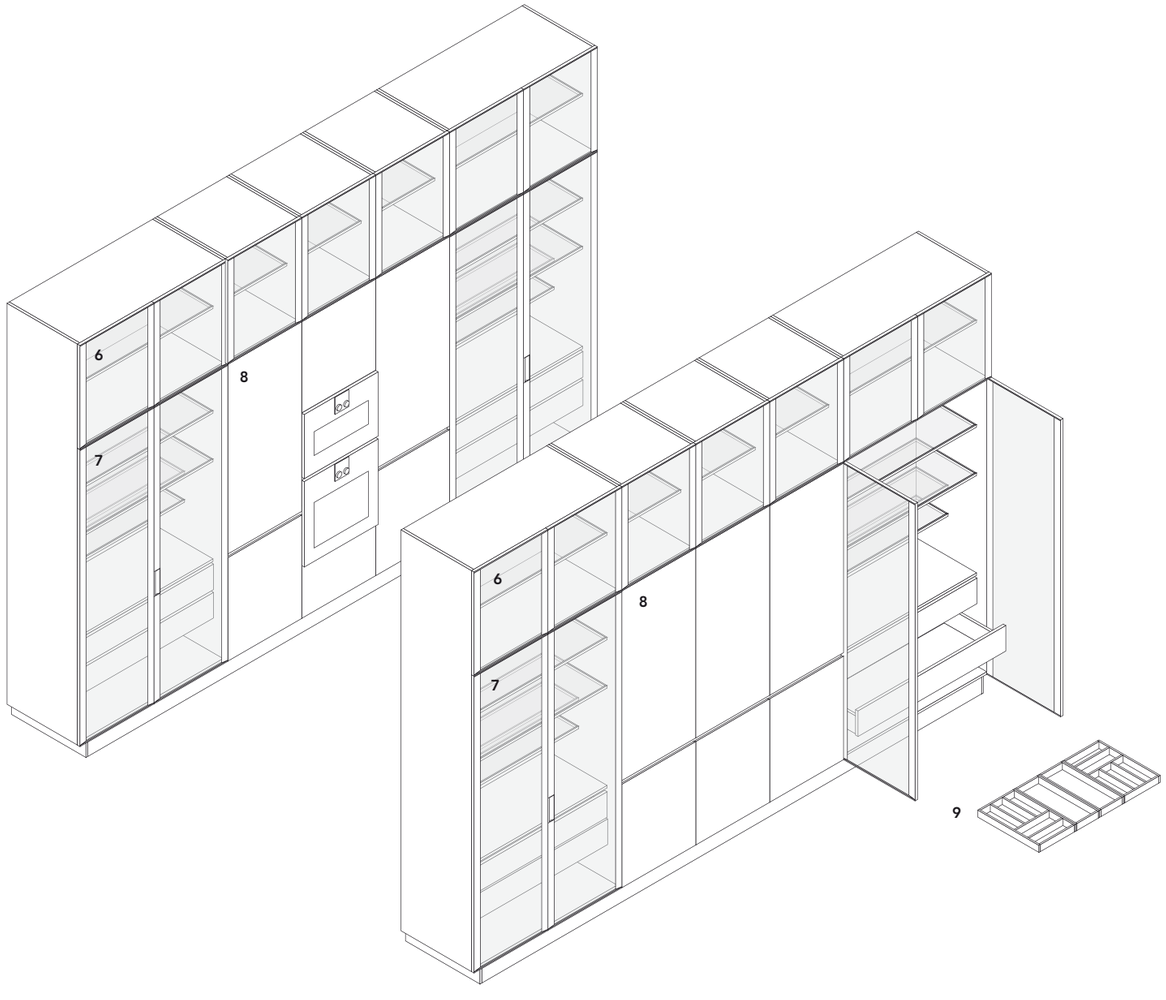

PRACTICAL ELEMENTS AND CREATIVE OPTIONS TO INTEGRATE THE SPACE FUNCTIONALITY

Una cucina funzionale, pensata per la massima efficienza operativa, una soluzione nella quale tutto è “a portata di mano” grazie a una serie di scelte compositive precise: dai pensili sopra la zona di lavoro, subito accessibili, alle bacheche attrezzate per il contenimento delle spezie e degli ingredienti d’uso frequente, fino agli estrattori attrezzati. Una funzionalità totale che con My Planet si esprime anche grazie alla possibilità di scelta tra due possibili maniglie: con profilo o esterne con finitura grip.

A truly functional kitchen, created with maximum practicality in mind, a solution where everything is “at arm’s reach” thanks to a series of carefully thought-out design choices: from the wall units conveniently positioned above the work space, to accessorised wall panels perfect for holding spices and all the most commonly used ingredients, and even equipped pull-out storage baskets.
Total functionality expressed by My Planet, also thanks to a choice of two possible handles: either with profile or applied handle with grip finishing.

Nelle pagine precedenti: cucina My Planet, basi con ante ed estrattori in acciaio, top in pietra Fossena fiammata e acciaio Scholtès finitura scotch brite. Pensili con ante in olmo nero. Colonne con ante in acciaio scotch brite. In questa pagina: dettaglio Shaker con struttura e ripiani in laccato opaco piombo, schienali e tubi in olmo nero.

Previous pages: My Planet kitchen, base units with doors and pull-out storage baskets in steel, top in Fossena stone blaze and Scholtès steel with scotch brite finishing. Wall units with doors in black elm. Tall units with doors in scotch brite steel. This page: close-up of Shaker with structure and shelves in mat lacquered piombo, back panels and hanging bars in black elm.

In questa pagina: top in pietra Fossena fiammata e acciaio Scholtès finitura scotch brite con piano cottura domino 4 fuochi e grill elettrico, friggitrice e piastra Teppan-Yaky, lavello in acciaio. Cappe a scomparsa in acciaio personalizzate Varenna. Schienali in pietra Fossena fiammata. Ante ed estrattori in acciaio con maniglie Grip acciaio godronato. Nella pagina successiva: dettaglio estrattore con cassetto interno verniciato brown e attrezzatura in alluminio.

This page: top in Fossena stone blaze and Scholtès steel with scotch brite finishing, with domino hob with four burners and electric grill, deep fryer and Teppanyaki griddle, steel sink. Varenna personalised retractable hood in steel. Back panels in Fossena stone blaze. Doors and pull-out storage baskets in steel with Grip handles in knurled steel. Next page: close-up of pull-out storage basket with painted brown inner drawer frame and equipment in aluminium.

Nella pagina a destra: cantina vini con ripiani estraibili vetro e alluminio. Ante in acciaio scotch brite e maniglie Grip in acciaio. Nella foto in alto: dettaglio pensili, ante in olmo nero apertura a libro e sagoma luminosa.

Right page: wine cooler with pull-out shelves in glass and aluminium. Doors in scotch brite steel and Grip handles in steel. Above: close-up of wall units, folding doors in black elm with lighted profile.

In questa pagina: basi con ante ed estrattori laccato goffrato ghiaccio, top in pietra Fossena fiammata e acciaio Scholtès finitura scotch brite. Pensili con ante in olmo nero. Shaker in laccato opaco piombo, schienali e tubi in olmo nero. In alto: dettaglio anta laccato goffrato ghiaccio con maniglia integrata My Planet laccato opaco piombo.

This page: base units with doors and pull-out storage baskets in embossed lacquered ghiaccio, top in Fossena stone blaze and Scholtès steel with scotch brite finishing. Wall units with doors in black elm. Shaker in mat lacquered piombo, back panels and hanging bars in black elm. Above: close-up of door in embossed lacquered ghiaccio with My Planet integrated handle in mat lacquered piombo.

In questa pagina: cucina My Planet, basi con ante ed estrattori laccato goffrato ghiaccio con maniglia integrata My Planet laccato opaco piombo. Top in pietra Fossena fiammata e acciaio Scholtès finitura scotch brite, pensili con ante apertura a libro e a ribalta in olmo nero. Shaker con struttura e ripiani in laccato opaco piombo, schienali e tubi in olmo nero.

This page: My Planet kitchen, base units with doors and pull-out storage baskets in embossed lacquered ghiaccio with My Planet integrated handle in mat lacquered piombo. Top in Fossena stone blaze and Scholtès steel with scotch brite finishing, wall units with folding and flap doors in black elm. Shaker with structure and shelves in mat lacquered piombo, back panels and hanging bars in black elm.

MY PLANET

design CR&S Varenna

Basi p 700
strutture: nobilitato grigio scuro
ante ed estrattori: acciaio scotch brite
maniglie: Grip, acciaio godronato
fianchi: acciaio scotch brite, spessore 6 mm
top: pietra Fossena fiammata, spessore 52 mm;
acciaio Scholtès finitura scotch brite,
spessore 20 mm
schienali: pietra Fossena fiammata,
spessore 20 mm
zoccoli: laccato goffrato carbone

Pensili p 340
strutture: nobilitato grigio scuro
ante: olmo nero
maniglie: sagoma luminosa per pensili apertura a libro e a scatto per apertura a ribalta

Shaker p 120
strutture e ripiani: laccato opaco piombo
schienali e tubi: olmo nero

Colonne p 700
strutture: nobilitato grigio scuro
ante: acciaio scotch brite
maniglie: Grip, acciaio
zoccoli: laccato goffrato carbone

Base units d 27 1/2"
structures: dark grey melamine
doors and pull-out storage baskets:
scotch brite steel
handles: Grip, knurled steel
side panels: scotch brite steel, thickness 1/4"
top: Fossena stone blaze, thickness 2"; Scholtès steel with scotch brite finish, thickness 3/4"
back panels: Fossena stone blaze,
thickness 3/4"
plinths: embossed lacquered carbone

Wall units d 13 1/2"
structures: dark grey melamine
doors: black elm
handles: lighted profile for wall units with folding doors and with touch latch opening for flap doors

Shaker d 4 3/4"
structures and shelves: mat lacquered piombo
back panels and bars: black elm

Tall units d 27 1/2"
structures: dark grey melamine
doors: scotch brite steel
handles: Grip, steel
plinths: embossed lacquered carbone

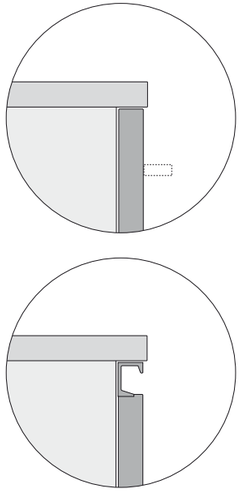

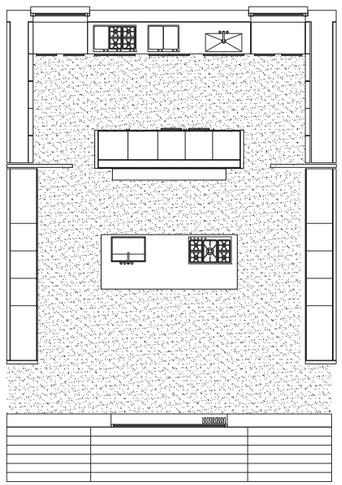

basi - pensili / base units - wall units

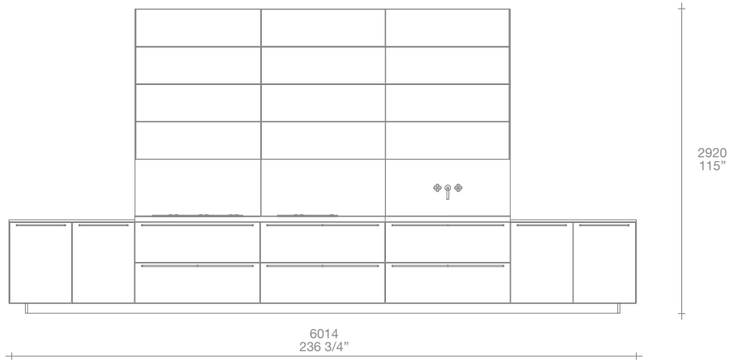

Shaker

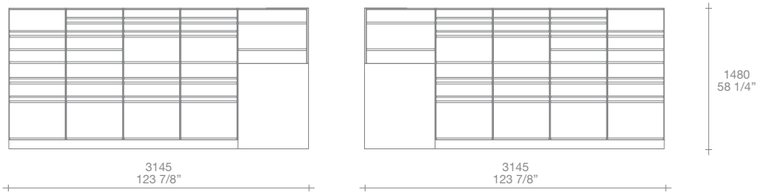

colonne / tall units

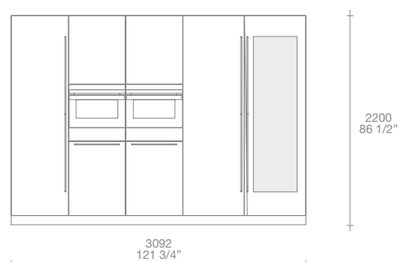

MY PLANET

design CR&S Varenna

1 - piano cottura domino 4 fuochi e grill elettrico, incasso tradizionale

2 - friggitrice e piastra Teppan-Yaky, incasso tradizionale

3 - lavello acciaio, incasso sottotop

4 - attrezzatura in alluminio per estrattori e cassetti interni

5 - pensili con ante apertura a libro con sagoma e a ribalta con apertura a scatto, cappe a scomparsa in acciaio personalizzate Varenna

6 - colonne forno e scaldavivande, frigo/congelatore e due estrattori

7 - cantina vini con ripiani estraibili vetro e alluminio

8 - shaker laccato con tubi e schienali in essenza, contenitori in DuPont Corian® glacier white

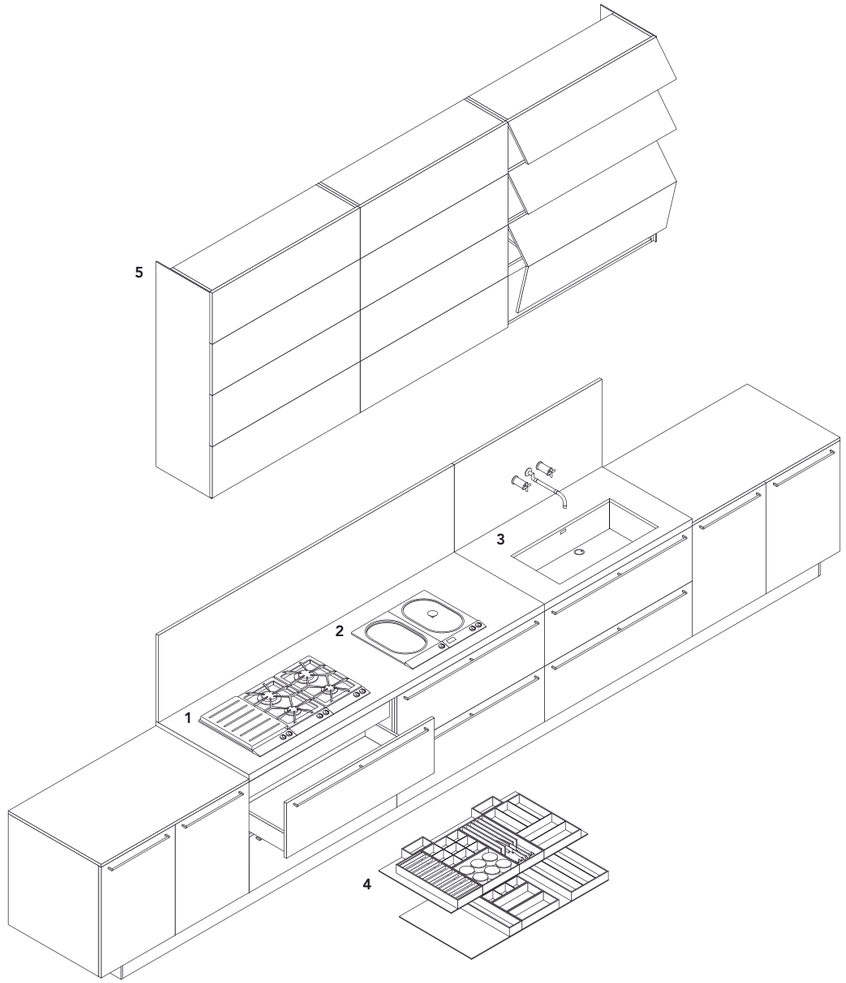

1 - domino hob with four burners and electric grill, classic built-in

2 - deep fryer and Teppanyaki griddle, classic built-in

3 -steel sink, under-top-mounted built-in

4 - equipment in aluminium for pull-out storage baskets and inner drawers

5 - wall units with folding doors withopening profile and flap doors, Varenna personalised retractable hoods in steel

6 - tall units with oven and plate warmer, fridge/freezer and two pull-out storage baskets

7 - wine cooler with pull-out shelves in glass and aluminium

8 - lacquered shaker with wooden bars and back panels, spice holders in DuPont Corian® glacier white

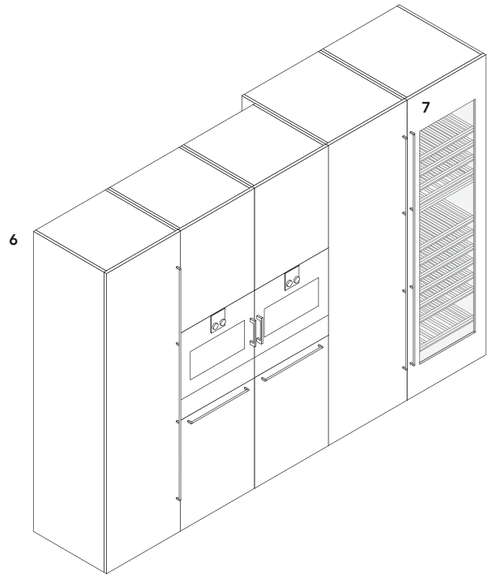

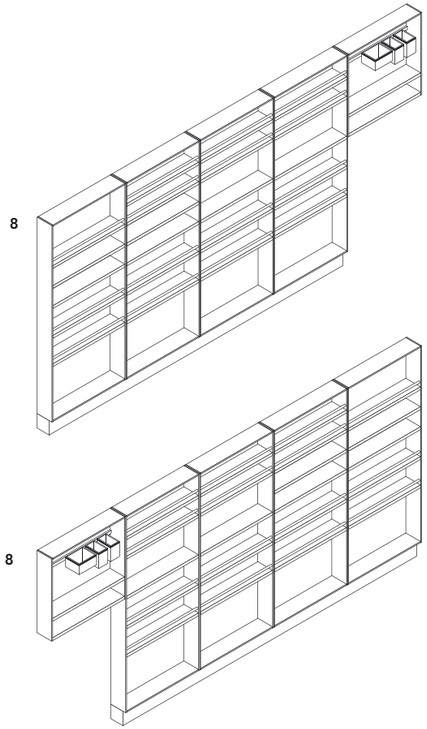

THE PERFECT BALANCE BETWEEN THE CLASSIC ELEGANCE OF THE WOOD AND INNOVATIVE MATERIALS

Un'immagine ricercata e contemporanea, un'atmosfera coinvolgente definita dall'impiego del legno per la grande isola centrale: Phoenix vive sul mix equilibrato tra il disegno originale delle maniglie gola, il top sottile in acciaio, la materica essenza delle basi e le grandi vetrine illuminate. Elementi dalle geometrie rigorose danno vita a una composizione originale e a un layout deciso che accentua la sensazione di convivialità grazie all'affaccio sulla zona tavolo.

An exclusive and contemporary look, a captivating atmosphere characterised by the use of wood for the large central island: Phoenix comes to life through a delicate balance achieved through the original recess handle design, a thin steel top, solid wood base units and large illuminated glass units. Rigorously shaped elements give life to an original composition featuring a practical layout, perfect for entertaining thanks to the open design looking over the dining area.

Nelle pagine precedenti e in questa: cucina Phoenix, basi con ante, cassetti ed estrattori in massello noce canaletto, top in acciaio Scholtès. Cappe ad isola in acciaio. Pensili Arthena con ante in cristallo riflettente fumè e profilo in alluminio anodizzato nero, mensole laccato goffrato carbone, schienali in noce c. con pensili a giorno in metallo laccato opaco piombo. Colonne con ante laccato goffrato glacier white.

Previous pages and this page: Phoenix kitchen, base units with doors, drawers and pull-out storage baskets in walnut canaletto solid wood, top in Scholtès steel. Island hoods in steel. Arthena wall units with fumè reflecting glass doors and black anodized aluminium profile, shelves in embossed lacquered carbone, back panels in walnut c. with open wall units in mat lacquered piombo metal. Tall units with doors in embossed lacquered glacier white.

In questa pagina: dettaglio frontale cassetto in massello noce canaletto, con la particolare lavorazione che caratterizza la maniglia del modello Phoenix, sagoma frontale laccato opaco acciaio. Attrezzatura interna in wengè e acciaio, tagliere per pane e contenitori in porcellana. Sistema di illuminazione interna a led.

This page: close-up of drawer front in solid wood walnut canaletto, with special workmanship characterising the Phoenix model handle, front profile in mat lacquered steel. Inner equipment in wengè and steel, chopping board and containers in porcelain. Inner led lighting system.

In questa pagina: basi con ante, cassetti ed estrattori in massello noce canaletto e sagoma frontale laccato opaco acciaio. Top in acciaio Scholtès con lavello in acciaio saldato, piano cottura vetroceramica ad induzione e piastra Teppan-Yaki, griglia portapentole in acciaio, tagliere in DuPont Corian® glacier white con bilancia elettronica. Tavolo Blade in noce canaletto, sedie Seattle con seduta in cuoio 26 naturale invecchiato e struttura in rovere naturale.

This page: base units with doors, drawers and pull-out storage baskets in solid wood walnut canaletto and front profile in mat lacquered steel. Top in Scholtès steel with soldered steel sink, glass ceramic induction hob and Teppanyaki griddle, steel pot rack, chopping board in DuPont Corian® glacier white with electronic scale. Blade table in solid wood walnut canaletto, Seattle chairs with seat in hide 26 naturale invecchiato and legs in natural oak.

In questa pagina: top in acciaio Scholtès con lavello in acciaio saldato, piano cottura vetroceramica ad induzione e piastra Teppan-Yaki, griglia portapentole in acciaio, tagliere in DuPont Corian® glacier white con bilancia elettronica. Nella foto in alto: dettaglio presa elettrica a scomparsa.

This page: top in Scholtès steel with soldered steel sink, glass ceramic induction hob and Teppanyaki griddle, steel pot rack, chopping board in DuPont Corian® glacier white with electronic scale. Picture above: close-up view of lift-up power socket.

Nella pagina precedente e in questa: cucina Phoenix, basi con ante, cassetti ed estrattori in massello noce canaletto, top in acciaio Scholtès. Cappe ad isola in acciaio. Pensili Arthena con ante in cristallo riflettente fumè e profili in alluminio anodizzato nero, mensole laccato goffrato carbone, schienali in noce c. con pensili a giorno in metallo laccato opaco piombo. Colonne con ante laccato goffrato glacier white. In alto: dettaglio ante Arthena apertura a libro in cristallo riflettente fumè e profili anodizzato nero. Nella pagina successiva: tavolo Blade con struttura e piano massello noce canaletto. Sedie Seattle nelle versioni con e senza bracciolo, struttura rovere naturale e seduta in cuoio 26 naturale invecchiato.

Previous page and this page: Phoenix kitchen, base units with doors, drawers and pull-out storage baskets in solid wood walnut canaletto, top in Scholtès steel. Island hoods in steel. Arthena wall units with fumè reflecting glass doors and black anodized aluminium profiles, shelves in embossed lacquered carbone, back panels in walnut c. with open wall units in mat lacquered piombo metal. Tall units with doors in embossed lacquered glacier white. Above: close-up of Arthena folding door in fumè reflecting glass with black anodized profiles. Next page: Blade table with structure and top in solid wood walnut canaletto. Seattle chairs with and without arms, legs in natural oak and seat in hide 26 naturale invecchiato.

PHOENIX

design CR&S Varenna

Basi p 1200
strutture: nobilitato grigio scuro
ante, cassetti ed estrattori: massello noce canaletto
maniglie: sagoma laccato opaco acciaio
fianchi: acciaio scotch brite, spessore 6 mm
top: acciaio Scholtès, spessore 6 mm
zoccoli: laccato opaco acciaio

Colonne p 700
strutture: nobilitato grigio scuro
ante: laccato goffrato glacier white
maniglie: distanziatore verticale e sagoma orizzontale laccato opaco acciaio
fianchi: laccato goffrato glacier white, spessore 26 mm
zoccoli: laccato opaco acciaio

Pensili p 340
strutture: nobilitato grigio scuro
ante: profilo alluminio anodizzato nero e cristallo riflettente fumè
maniglie: sagoma
fianchi: laccato goffrato carbone, spessore 6 mm
pensili a giorno: metallo laccato opaco piombo
mensole: laccato goffrato carbone, spessore 30 mm
schienali: noce c.

Base units d 47 1/4"
structures: dark grey melamine
doors, drawers and pull-out storage baskets: solid wood walnut canaletto
handles: profile in mat lacquered steel
side panels: scotch brite steel, thickness 1/4"
top: Scholtès steel, thickness 1/4"
plinths: mat lacquered steel

Tall units d 27 1/2"
structures: dark grey melamine
doors: embossed lacquered glacier white
handles: vertical spacer and horizontal profile in mat lacquered steel
side panels: embossed lacquered glacier white, thickness 1"
plinths: mat lacquered steel

Wall units d 13 1/2"
structures: dark grey melamine
doors: black anodized aluminium profile and fumè reflecting glass
handles: profile
side panels: embossed lacquered carbone, thickness 1/4"
open wall units: mat lacquered piombo metal
shelves: embossed lacquered carbone, thickness 1 1/4"
back panels: walnut c.

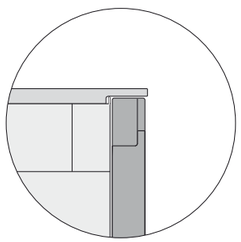

Complementi
tavolo Blade: struttura e piano massello noce canaletto
sedia Seattle: seduta in cuoio 26 naturale invecchiato, gambe rovere naturale

Accessories
Blade table: structure and top in solid wood walnut canaletto
Seattle chair: seat in hide 26 naturale invecchiato and natural oak legs

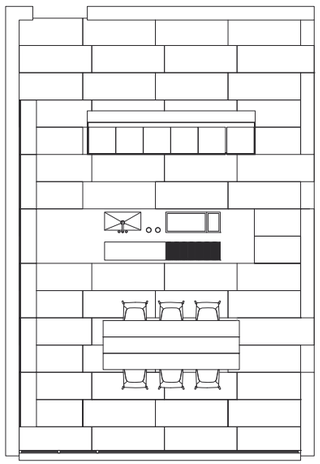

basi / base units

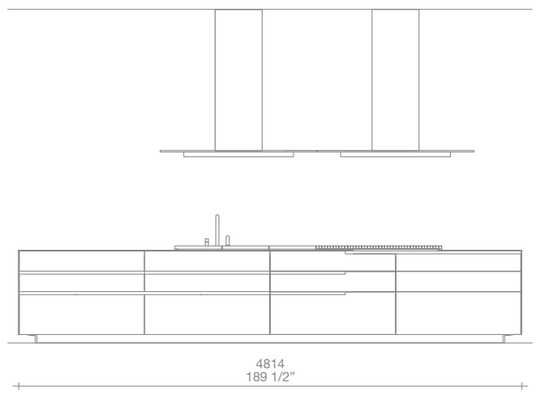

colonne / tall units

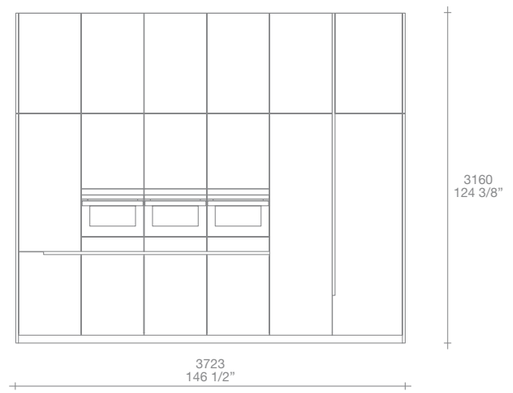

pensili / wall units

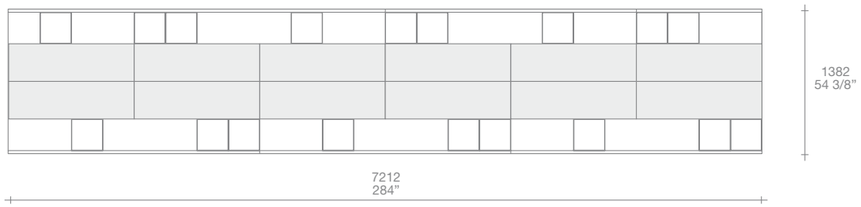

Blade design CR&S Varenna

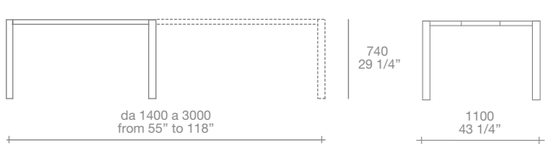

Seattle design Jean-Marie Massaud

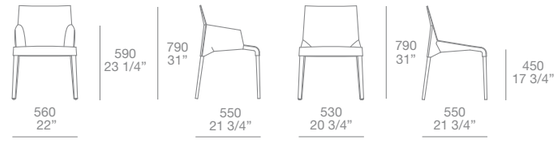

PHOENIX

design CR&S Varenna

1 - griglia portapentole in acciaio

2 - tagliere in DuPont Corian® glacier white con bilancia elettronica in acciaio

3 - piano cottura vetroceramica ad induzione e piastra Teppan-Yaki, incasso filotop

4 - lavello acciaio saldato Scholtès

5 - attrezzatura in wengè e acciaio per cassetti

6 - attrezzatura in wengè e acciaio per estrattori

7 - cappe ad isola in acciaio

8 - pensili con ante vetrina, apertura a libro

9 - colonne con forno e scaldavivande, frigo/congelatore, ante apertura battente ed estrattori

10 - attrezzatura in wengè e acciaio per estrattori

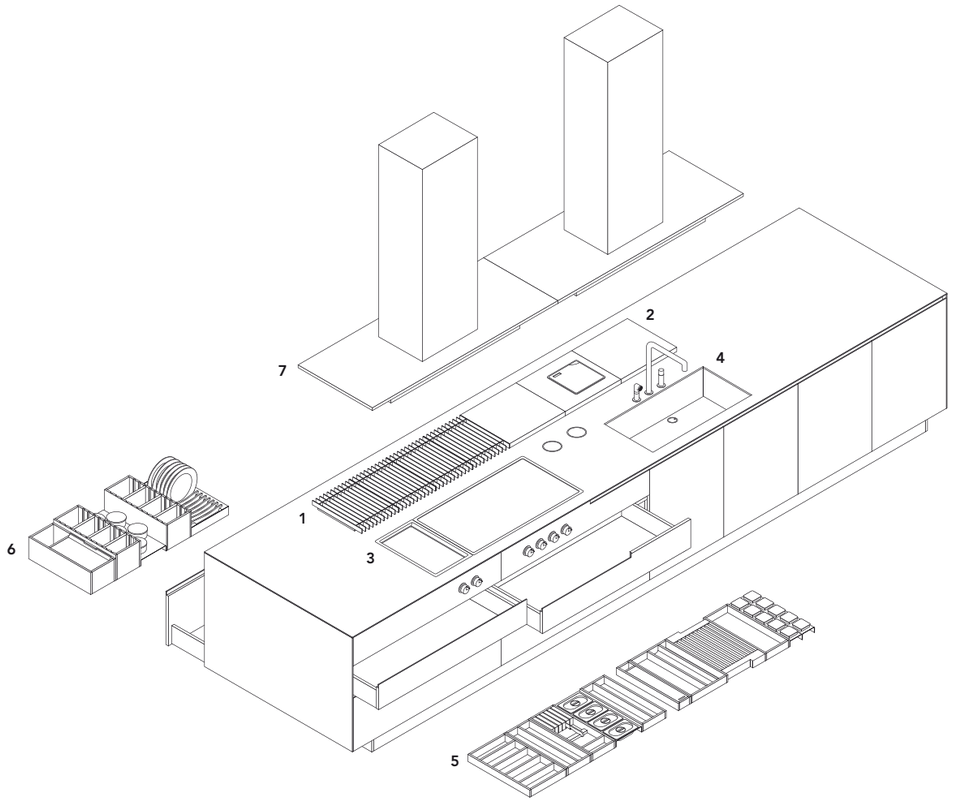

1 - steel pot rack

2 - chopping board in DuPont Corian® glacier white with steel electronic scale

3 - glass ceramic induction hob and Teppanyaki griddle, flush built-in

4 - Scholtès soldered steel sink

5 - equipment in wengè and steel for drawers

6 - equipment in wengè and steel for pull-out storage baskets

7 - island hoods in steel

8 - wall units with glass folding doors

9 - tall units with oven and plate warmer, fridge/freezer, leaf doors and pull-out storage baskets

10 - equipment in wengè and steel for pull-out storage baskets

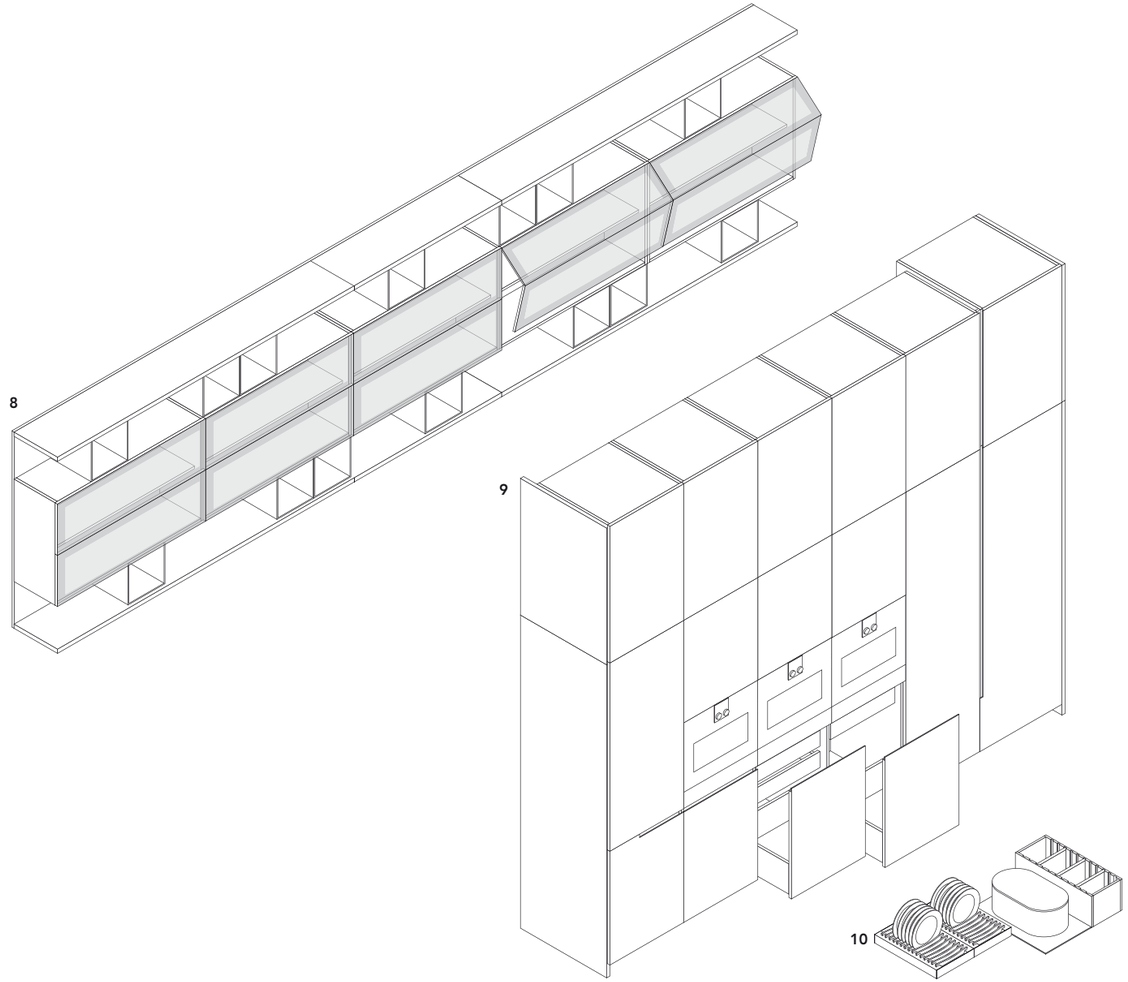

SUSPENDED BETWEEN PAST AND PRESENT, THE SOPHISTICATED LIGHTNESS OF ESSENTIALITY

La ricerca del contrasto come scelta stilistica: un monolite realizzato interamente in acciaio è l'assoluto protagonista di un ambiente dal carattere ricercato e prezioso. L'area operativa è completata da una parete attrezzata in vetro satinato nero affiancata dal piano snack e dal contenitore bacheca Shaker in essenza. Twelve prende il nome dallo spessore dell'anta di 12 mm.

The search for contrast in the name of style: a monolith made entirely of steel is the absolute protagonist of this space, characterised by exclusivity and sophistication. The work area is embellished by an equipped wall in black frosted glass, elegantly leading off to the snack table and Shaker equipped wall panels in wood. Twelve takes its name from its 12 mm thick door.

Nelle pagine precedenti e in questa: cucina Twelve, basi con ante, cassetti ed estrattori in acciaio scotch brite antimpronta, top in acciaio Barazza con telaio di supporto alluminio laccato carbone. Piano snack Blade in noce canaletto massello. Colonne con ante in vetro satinato nero e telaio anodizzato nero. Shaker con ripiani e tubi laccato goffrato carbone, schienali in noce c. Sgabelli Harmony in rovere spessart. Nella foto a destra: piano snack Blade in noce canaletto massello. Sgabello Harmony in rovere spessart.

Previous pages and picture to the left: Twelve kitchen, base units with doors, drawers and pull-out storage baskets in anti-fingerprint scotch brite steel, top in Barazza steel with carbone lacquered aluminium. Blade snack table in solid wood walnut canaletto. Tall units with doors in black frosted glass and black anodized frame. Shaker with shelves and bars in embossed lacquered carbone, back panels in walnut c. Harmony stools in spessart oak. This page: Blade snack table in solid wood walnut canaletto. Harmony stool in spessart oak.

In questa pagina: dettaglio cassetto interno verniciato brown. Attrezzatura in noce canaletto con portaposate, portacoltelli e portaspezie in porcellana. Sistema di illuminazione interna a led. Piano in acciaio Barazza.

This page: close-up of inner drawer painted brown. Equipment in walnut canaletto with pot rack, knife rack and spice rack in porcelain. Inner led lighting system. Top in Barazza steel.

In questa pagina e nella successiva: basi con ante, cassetti, estrattori in acciaio scotch brite antimpronta, top in acciaio Barazza con telaio di supporto alluminio laccato carbone. Piano snack Blade in noce canaletto massello. Colonne con ante in vetro satinato nero con telaio in alluminio anodizzato nero. Shaker con ripiani e tubi laccato goffrato carbone, schienali in noce c. Sgabelli Harmony in rovere spessart. In alto: il caratteristico top spessore 12 mm con profilo d'apertura, sagoma in alluminio laccato carbone. Ante in acciaio scotch brite antimpronta e piano in acciaio Barazza con telaio di supporto alluminio laccato carbone.

This page and next page: base units with doors, drawers and pull-out storage baskets in anti-fingerprint scotch brite steel, top in Barazza steel with carbone lacquered aluminium. Blade snack table in solid wood walnut canaletto. Tall units with doors in black frosted glass and black anodized aluminium frame. Shaker with shelves and bars in embossed lacquered carbone, back panels in walnut c. Harmony stools in spessart oak. Above: the characterizing 12 mm thick top with handle profile and lacquered carbone aluminium profile. Doors in scotch brite anti-fingerprint steel and top in Barazza steel with carbone lacquared aluminium.

In questa pagina: estrattore per colonna con anta in vetro satinato nero con telaio di alluminio anodizzato nero. Piattaia nel vano inferiore, cassetti interni e attrezzatura in noce canaletto. Sistema di illuminazione a led. A destra: contenitore portaspezie in porcellana, coperchio in noce canaletto. Piano in acciaio Barazza.

This page: porcelain spice container, walnut canaletto lid. Top in Barazza steel. To the left: pull-out storage basket for tall unit with black frosted glass door and black anodized aluminium frame. Plate rack in lower compartment, inner drawers and equipment in walnut canaletto. Led lighting system.

In questa pagina: top in acciaio Barazza con telaio di supporto alluminio laccato carbone. Piano cottura 5 fuochi acciaio saldato personalizzato Varenna by Barazza e cappa Downdraft a scomparsa in acciaio e vetro nero. Piano snack Blade in noce canaletto massello. Cassetti ed estrattori in acciaio scotch brite, interno in verniciato brown con piattaia nel vano inferiore in noce canaletto.

This page: top in Barazza steel with carbone lacquered aluminium supporting frame. Varenna personalised soldered steel hob with 5 burners by Barazza and Downdraft retractable hood in steel and black glass. Blade snack table in solid wood walnut canaletto. Drawers and pull-out storage baskets in scotch brite steel, interior painted brown with walnut canaletto plate holder in lower compartment.

TWELVE

design Carlo Colombo e CR&S Varenna

Basi p 1200
strutture: nobilitato grigio scuro
ante, cassetti ed estrattori: acciaio scotch brite antimpronta
fianchi: acciaio scotch brite antimpronta, spessore 12 mm
top: acciaio Barazza con telaio di supporto nero
zoccoli: laccato carbone

Colonne p 600
strutture: nobilitato grigio scuro
ante: vetro satinato nero 1303 con telaio in alluminio anodizzato nero
fianchi: vetro satinato nero, spessore 12 mm
distanziatori verticali: laccato carbone

Shaker p 120
strutture: laccato goffrato carbone
schienali: noce c.
ripiani e tubi: laccato goffrato carbone

Snack
piano Blade: massello noce canaletto

Complementi
sgabello Harmony: rovere spessart

Base units d 47 1/4"
structures: dark grey melamine
doors, drawers and pull-out storage baskets: anti-fingerprint scotch brite steel
side panels: anti-fingerprint scotch brite steel, thickness 1/2"
top: Barazza steel with black anodized aluminum
plinths: lacquered carbone

Tall units d 23 1/2"
structures: dark grey melamine
doors: black 1303 frosted glass with black anodized aluminium frame
side panels: black frosted glass, thickness 1/2"
vertical spacers: lacquered carbone

Shaker d 4 3/4"
structures: embossed lacquered carbone
back panels: walnut c.
shelves and bars: embossed lacquered carbone

Snack table
Blade top: solid wood walnut canaletto

Accessories
Harmony stool: spessart oak

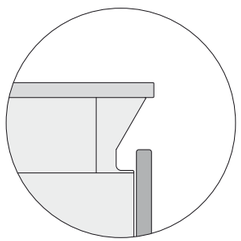

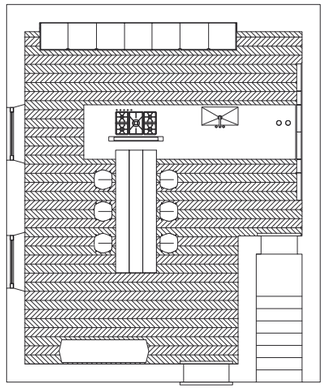

basi / base units

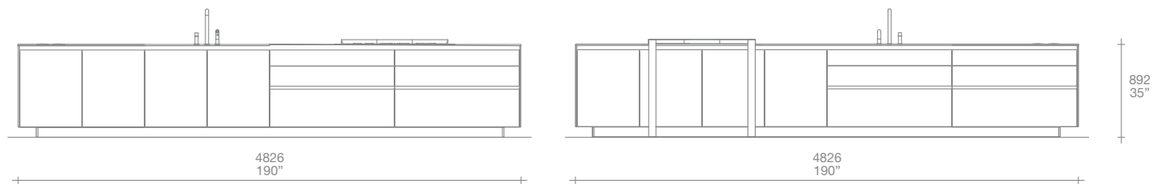

Shaker

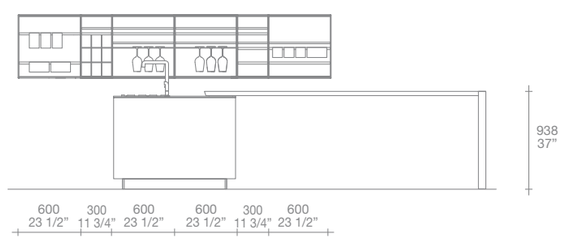

Harmony design Rodrigo Torres

colonne / tall units

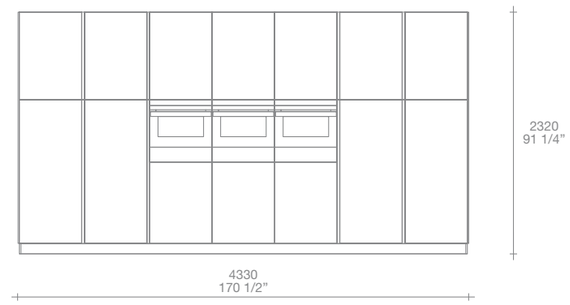

TWELVE

design Carlo Colombo e CR&S Varenna

1 - piano cottura 5 fuochi acciaio saldato personalizzato Varenna by Barazza

2 - lavello acciaio saldato personalizzato Varenna by Barazza

3 - cappa Downdraft in acciaio e vetro nero, filotop

4 - attrezzatura in noce canaletto per estrattori

5 - attrezzatura in noce canaletto per cassetti

6 - piano snack Blade 2700x1022

7 - shaker con ripiani, vani a giorno, portabicchieri e contenitori

8 - colonne con forno e scaldavivande, ante apertura battente ed estrattori

9 - attrezzatura in noce canaletto per cassetti interni ed estrattori

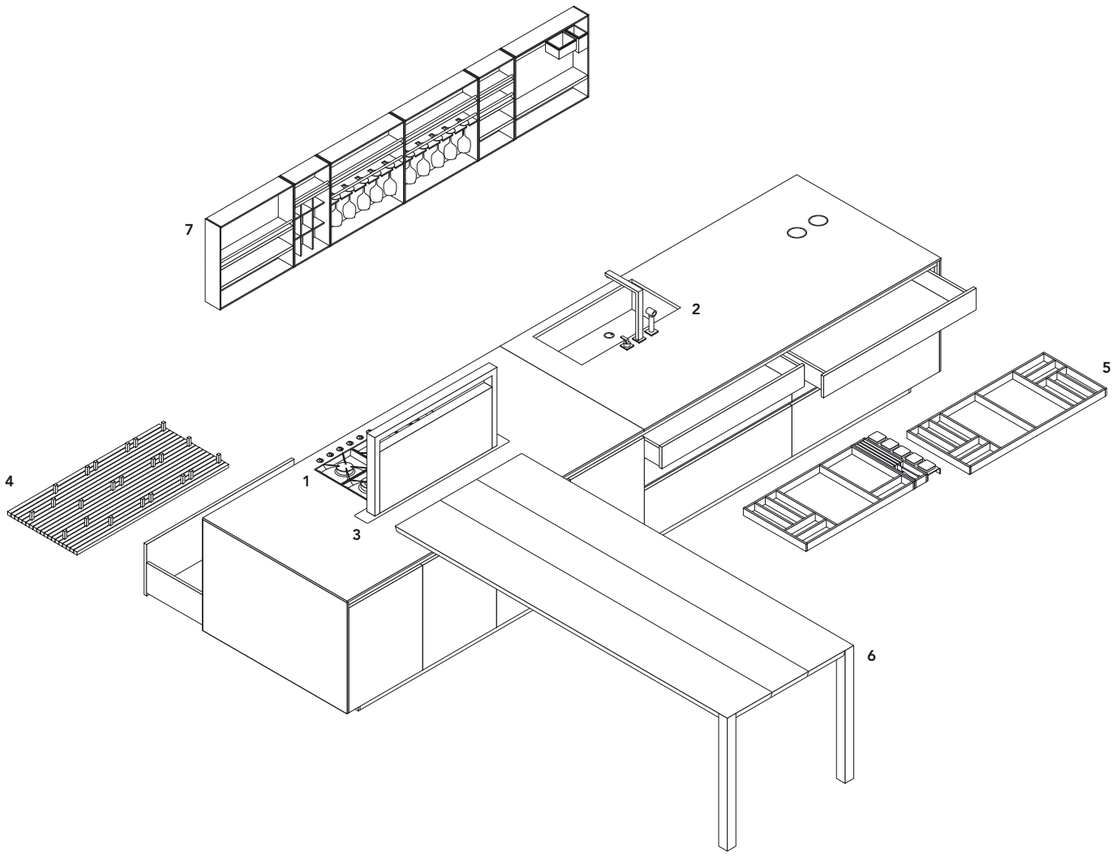

1 - Varenna personalised soldered steel hob with 5 burners by Barazza

2 - Varenna personalised soldered steel sink by Barazza

3 - Downdraft hood in steel and black glass, flush built-in

4 - equipment in walnut canaletto for pull-out storage baskets

5 - equipment in walnut canaletto for drawers

6 - Blade snack table 106 1/4" x 40 1/4"

7 - shaker with shelves, open compartments, glass racks and containers

8 - tall units with oven and plate warmer, leaf doors and pull-out storage baskets

9 - equipment in walnut canaletto for inner drawers and pull-out storage baskets

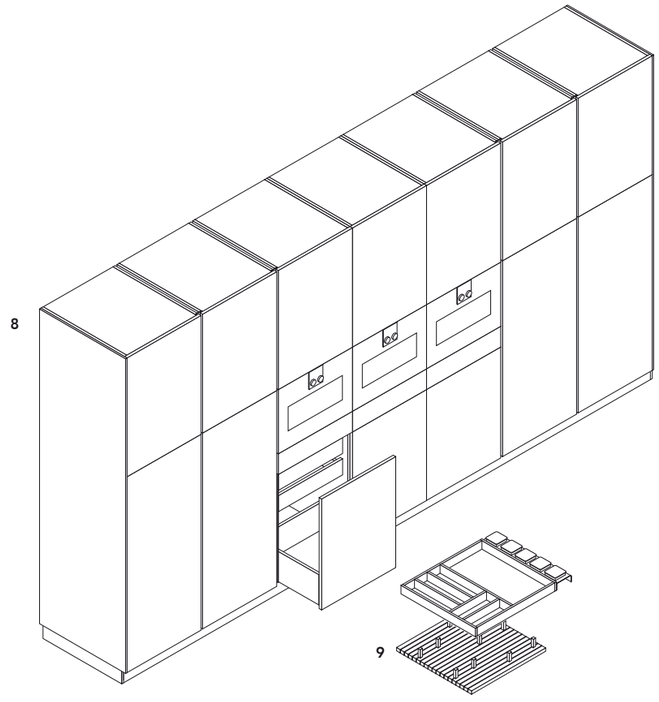

AS IN A THEATRE,
THE ISLAND
BECOMES A
STAGE WHERE
TO PERFORM

Un impianto straordinario, di grande effetto, nel quale tutto ruota intorno a un'isola centrale, affiancata simmetricamente da due zone laterali operative, perfettamente speculari. Alle spalle dell'isola, affiancata da un inedito piano snack in pietra, una parete attrezzata ospita aree a giorno per il contenimento degli oggetti di uso più frequente e vani a scomparsa per i forni e gli accessori, mentre di fronte ad essa il passaggio sull'area pranzo è accompagnato da grandi pensili vetrina che fanno da quinta scenica alla composizione.

An extraordinary, high-impact solution where everything revolves around a central island sitting between two symmetrical, perfectly mirrored work spaces. Behind the island, alongside a new snack table in stone, an equipped wall features open storage spaces to keep the most common objects close to hand, as well as retractable elements for ovens and accessories. In front of the island, the passage to the dining area is embellished by a series of large glass wall units, the theatre-wing of this unique composition.

Nelle pagine precedenti e in questa: cucina Arthena, isola con ante in laccato goffrato ghiaccio e telaio in alluminio anodizzato nero, top in DuPont Corian® pearl gray, piano snack in pietra stone brown levigato. Basi con ante ed estrattori in rovere spessart e telaio in alluminio anodizzato nero, top e schienali in pietra stone brown levigato. Colonne con ante in rovere spessart e telaio in alluminio anodizzato nero. Cappa Flat verniciata nera a isola personalizzata Varenna. In alto: vano attrezzato con ante rientranti. Illuminazione led integrata.

Previous and this pages: Arthena kitchen, island with doors in embossed lacquered ghiaccio and frame in black anodized aluminium, top in DuPont Corian® pearl gray, snack top in stone brown mat finishing. Base units with doors and pull-out storage baskets in spessart oak and frame in black anodized aluminium, top and back panels in stone brown mat finishing. Tall units with doors in spessart oak and frame in black anodized aluminium. Varenna personalised Flat island hood painted black. Above: equipped element with pocket doors. Integrated led lighting.

In questa pagina: due dettagli delle colonne in finitura rovere spessart e profilo in alluminio laccato carbone. Cesti estraibili in midollino. Sgabelli Ics in rovere spessart.

This page: two close-ups of the tall units with a spessart oak finishing and carbone lacquered aluminium profile. Pull-out wicker baskets. Ics stools in spessart oak.

In questa pagina: cucina Arthena, isola con ante in laccato goffrato ghiaccio e telaio in alluminio anodizzato nero, top in DuPont Corian® pearl gray, piano snack in pietra stone brown levigato. Basi con ante ed estrattori in rovere spessart e telaio in alluminio anodizzato nero, top e schienali in pietra stone brown levigato. Colonne con ante in rovere spessart e telaio in alluminio anodizzato nero. Cappa Flat verniciata nera a isola personalizzata Varenna. Pensili con ante in cristallo riflettente fumè e telaio in alluminio anodizzato nero.

This page: Arthena kitchen, island with doors in embossed lacquered ghiaccio and frame in black anodized aluminium, top in DuPont Corian® pearl gray, snack top in stone brown mat finishing. Base units with doors and pull-out storage baskets in spessart oak and frame in black anodized aluminium, top and back panels in stone brown mat finishing. Tall units with doors in spessart oak and frame in black anodized aluminium. Varenna personalised Flat island hood painted black. Wall units with doors in fumè reflecting plateglass and frame in black anodized aluminium.

In questa pagina: estrattore con anta laccato goffrato ghiaccio e telaio in alluminio anodizzato nero. Cassetti interni verniciati brown e attrezzatura in wengè. Sistema di illuminazione interna a led. Nella foto in alto: dettaglio del profilo di apertura che sostituisce la maniglia, sagoma in alluminio laccato carbone.

This page: pull-out storage basket with door in embossed lacquered ghiaccio and frame in black anodized aluminium. Inner drawers painted brown and equipment in wengè. Inner led lighting system. Above: close-up of black anodized aluminium opening profile replacing the handle, profile in carbone mat lacquared aluminium.

Nella pagina precedente: cucina Arthena, isola con ante in laccato goffrato ghiaccio e telaio in alluminio anodizzato nero, top in DuPont Corian® pearl gray, piano snack in pietra stone brown levigato. Basi con ante ed estrattori in rovere spessart e telaio in alluminio anodizzato nero, top e schienali in pietra stone brown levigato. Cappa Flat verniciata nera a isola personalizzata Varenna. Pensili con ante in cristallo riflettente fumè e telaio in alluminio anodizzato nero.
In questa pagina: top in pietra stone brown levigato con piano domino piastra Teppan-Yaky e friggitrice, lavello finitura KE Gun Metal. Cappa Flat verniciata nera a isola personalizzata Varenna. Schienali in pietra stone brown levigato e ante in rovere spessart con telaio in alluminio anodizzato nero.

Previous page: Arthena kitchen, island with doors in embossed lacquered ghiaccio and frame in black anodized aluminium, top in DuPont Corian® pearl gray, snack top in stone brown mat finishing. Base units with doors and pull-out storage baskets in spessart oak and frame in black anodized aluminium, top and back panels in stone brown mat finishing. Varenna personalised Flat island hood painted black. Wall units with doors in fumè reflecting plateglass and frame in black anodized aluminium.
This page: top in stone brown mat finishing with domino hob featuring Teppanyaki griddle and deep fryer, sink with KE Gun Metal finishing. Varenna personalised Flat island hood painted black. Back panels in stone brown mat finishing and doors in spessart oak with frame in black anodized aluminium.

In questa pagina: cucina Arthena, isola con ante in laccato goffrato ghiaccio e telaio in alluminio anodizzato nero, top in DuPont Corian® pearl gray, piano snack in pietra stone brown levigato. Basi con ante ed estrattori in rovere spessart e telaio in alluminio anodizzato nero, top e schienali in pietra stone brown levigato. Cappa Flat verniciata nera a isola personalizzata Varenna. Pensili con ante in cristallo riflettente fumè e telaio in alluminio anodizzato nero.

This page: Arthena kitchen, island with doors in embossed lacquered ghiaccio and frame in black anodized aluminium, top in DuPont Corian® pearl gray, snack top in stone brown mat finishing. Base units with doors and pull-out storage baskets in spessart oak and frame in black anodized aluminium, top and back panels in stone brown mat finishing. Varenna personalised Flat island hood painted black. Wall units with doors in fumè reflecting plateglass and frame in black anodized aluminium.

In questa pagina: top in pietra stone brown levigato con piano domino induzione e grill elettrico, piano cottura 5 fuochi Varenna personalizzato by Barazza. Cappa Flat verniciata a isola nera personalizzata Varenna. Schienali in pietra stone brown levigato, ante in rovere spessart e telaio in alluminio anodizzato nero.

This page: top in stone brown mat finishing with domino induction hob and electric grill, Varenna personalised hob with 5 burners by Barazza. Varenna personalised Flat island hood painted black. Back panels in stone brown mat finishing, doors in spessart oak and frame in black anodized aluminium.

A destra: pensili vetrina con ante in cristallo riflettente fumè e telaio in alluminio anodizzato nero.
In alto: particolare anta pensili vetrina. Nella pagina successiva: dettaglio estrattori verniciato brown e attrezzatura in wengè. Sistema di illuminazione interna a led.

To the right: wall units with doors in fumè reflecting plate glass and frame in black anodized aluminium.
Above: close-up of wall unit glass door. Next page: close-up of pull-out storage baskets painted brown with equipment in wengè. Inner led lighting system.

In questa pagina: particolare del profilo d’apertura, sagoma in alluminio laccato carbone. Ante in rovere spessart e telaio in alluminio anodizzato nero, top e schienali in pietra stone brown levigato. Nella foto in alto: top in pietra stone brown levigato con piano domino induzione e grill elettrico, ante in rovere spessart e telaio in alluminio anodizzato nero, schienali in pietra stone brown levigato.

This page: close-up of carbone lacquered aluminium handle profile. Doors in spessart oak and frame in black anodized aluminium, top and back panels in stone brown mat finishing. Above: top in stone brown mat finishing with domino induction hob and electric grill, doors in spessart oak and frame in black anodized aluminium, back panels in stone brown mat finishing.

ARTHENA

design CR&S Varenna

Basi p 700
strutture: nobilitato grigio scuro
ante ed estrattori: rovere spessart con telaio alluminio anodizzato nero
maniglie: sagoma alluminio laccato carbone
top, schienali e fianchi: pietra stone brown levigato, spessore 20 mm
zoccoli: alluminio laccato carbone

Pensili vetrina p 350
strutture: nobilitato grigio scuro
ante: cristallo riflettente fumè con telaio alluminio anodizzato nero
fianchi: laccato goffrato carbone,
spessore 6 mm

Isola p 700
strutture: nobilitato grigio scuro
ante ed estrattori: laccato goffrato ghiaccio con telaio in alluminio anodizzato nero
maniglie: sagoma alluminio laccato carbone
fianchi: laccato goffrato ghiaccio,
spessore 6 mm
top: DuPont Corian® pearl gray,
spessore 20 mm
zoccoli: alluminio laccato carbone

Colonne p 700
strutture: nobilitato grigio scuro
ante: rovere spessart con telaio in alluminio laccato carbone
fianchi: rovere spessart, spessore 20 mm
distanziatori verticali: rovere spessart
zoccoli: alluminio laccato carbone

Snack
piano: pietra stone brown levigato
struttura: alluminio laccato carbone

Complementi
sgabello Ics: rovere spessart

Base units d 27 1/2"
structures: dark grey melamine
doors and pull-out storage baskets: spessart oak with frame in black anodized aluminium
handles: carbone lacquered aluminium profile
top, back panels and side panels: stone brown mat finishing, thickness 3/4"
plinths: carbone lacquered aluminium

Glass wall units d 13 3/4"
structures: dark grey melamine
doors: fumè reflecting plate glass with frame in black anodized aluminium
side panels: embossed lacquered carbone, thickness 1/4"

Island d 27 1/2"
structures: dark grey melamine
doors and pull-out storage baskets: embossed lacquered ghiaccio with frame in black anodized aluminium
handles: carbone lacquered aluminium profile
side panels: embossed lacquered ghiaccio, thickness 1/4"
top: DuPont Corian® pearl gray, thickness 3/4"
plinths: carbone lacquered aluminium

Tall units d 27 1/2"
structures: dark grey melamine
doors: spessart oak with frame in black anodized aluminium
side panels: spessart oak, thickness 3/4"
vertical spacers: spessart oak
plinths: carbone lacquered aluminium

Snack
top: stone brown mat finishing
structure: carbone lacquered aluminium

Accessories
Ics stool: spessart oak

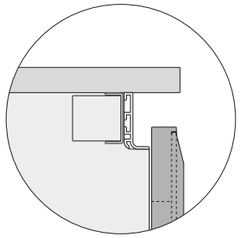

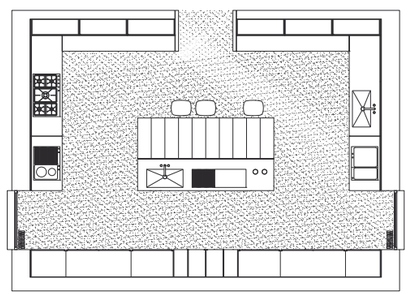

basi / base units

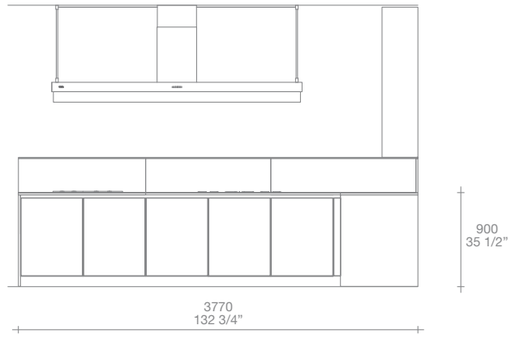

pensili vetrina / glass wall units

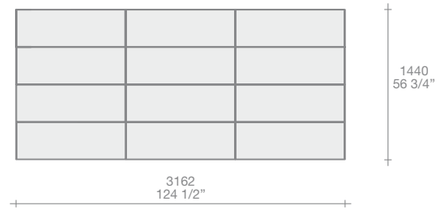

isola / island

Ics design Rodrigo Torres

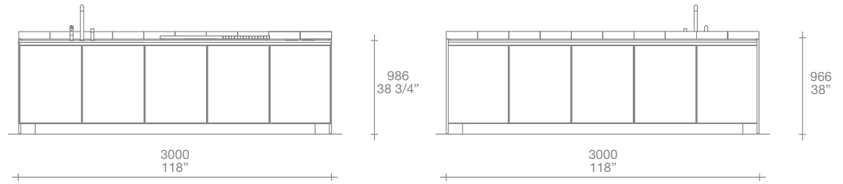

colonne / tall units

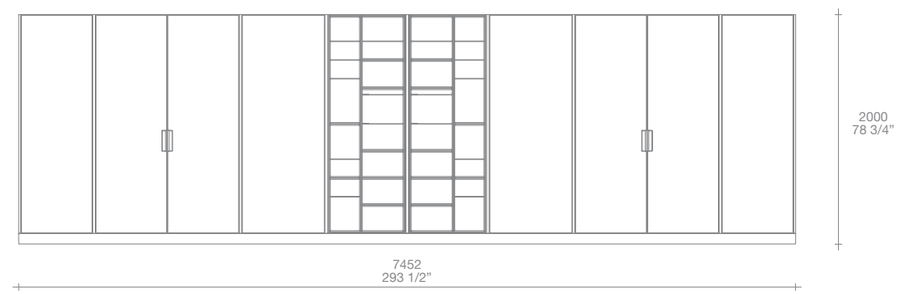

ARTHENA

design CR&S Varenna

1 - piano domino induzione e grill elettrico

2 - piano cottura 5 fuochi Varenna personalizzato by Barazza

3 - attrezzatura in wengè e acciaio per cassetti interni

4 - cappa Flat verniciato nero a isola personalizzata Varenna

5 - pensili con ante vetrina apertura a ribalta e a libro

6 - piastra Teppan-Yaky e friggitrice elettrica

7 - lavello finitura KE Gun Metal, incasso sottotop

8 - attrezzatura in wengè e acciaio per estrattori

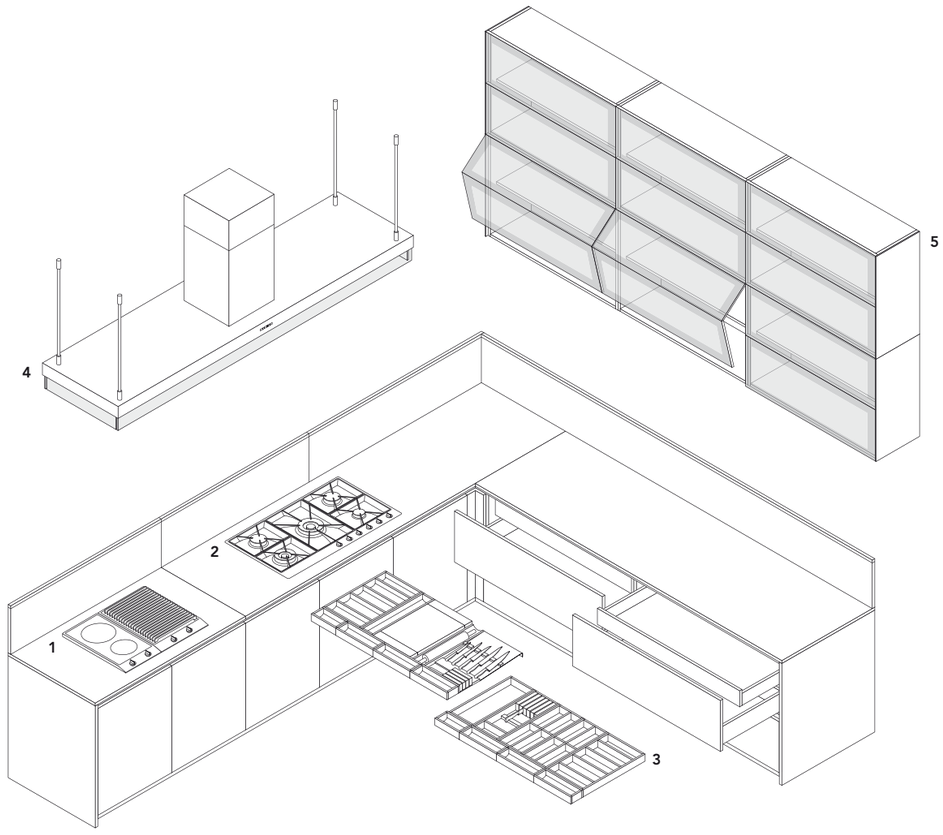

1 - domino induction hob and electric grill

2 - Varenna personalised hob with 5 burners by Barazza

3 - equipment for inner drawers in wengè and steel

4 - Varenna personalised island hood Flat painted black

5 - wall units with glass folding and flap doors

6 - Teppanyaki griddle and electric deep fryer

7 - sink with KE Gun Metal finishing, under-top-mounted built-in

8 - equipment for pull-out storage baskets in wengè and steel

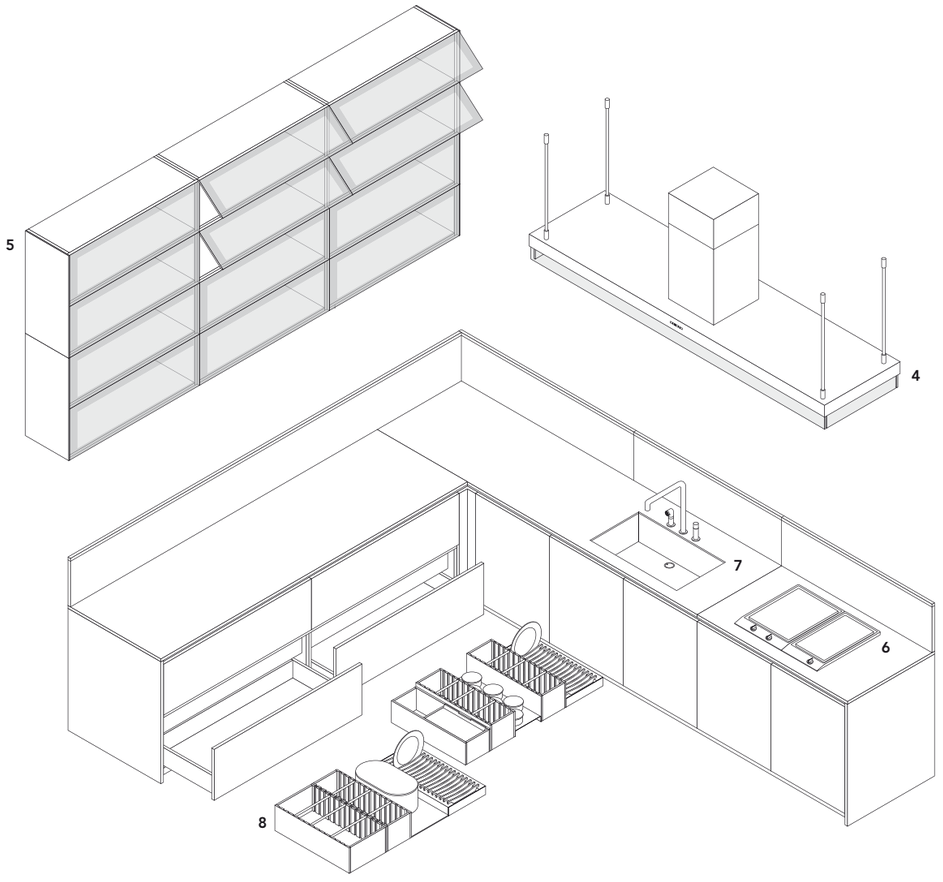

ARTHENA

design CR&S Varenna

1 - lavello finitura KE Gun Metal, incasso sottotop

2 - tagliere con bilancia elettronica e griglia portapentole

3 - piano snack 3000 x 900

4 - estrattore sotto lavello con portarifiuti

5 - attrezzatura in wengè e acciaio per cassetti interni

6 - attrezzatura in wengè e acciaio per estrattori

7 - colonne con ante rientranti, vani a giorno e vano centrale con ripiani in vetro

8 - colonna a giorno con cesti in midollino

9 - colonne con ante rientranti, vani a giorno e forni

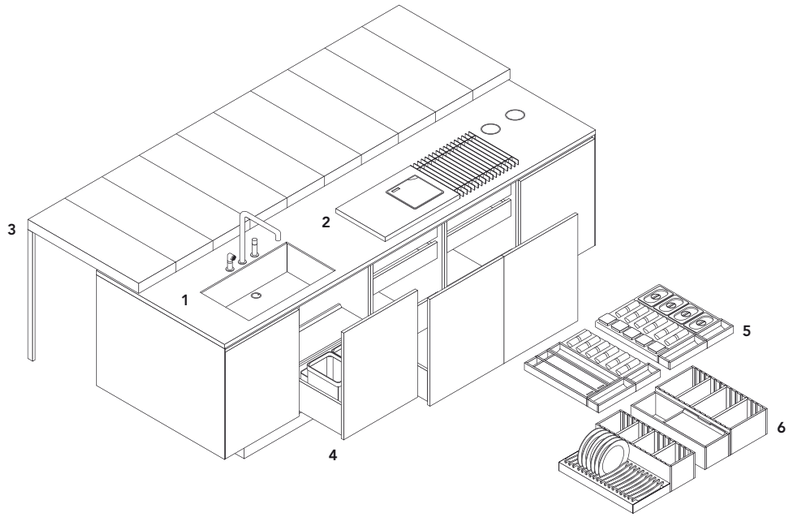

1 - sink with KE Gun Metal finishing, under-top-mounted built-in

2 - chopping board with electronic scale and steel pot rack

3 - snack table 118”x 35 1/2”

4 - pull-out storage basket with under-sink waste bin

5 - equipment for inner drawers in wengè and steel

6 - equipment for pull-out storage baskets in wengè and steel

7 - tall units with pocket doors, open elements and central element with glass shelves

8 - open tall unit with wicker baskets

9 - tall units with pocket doors, open elements and ovens

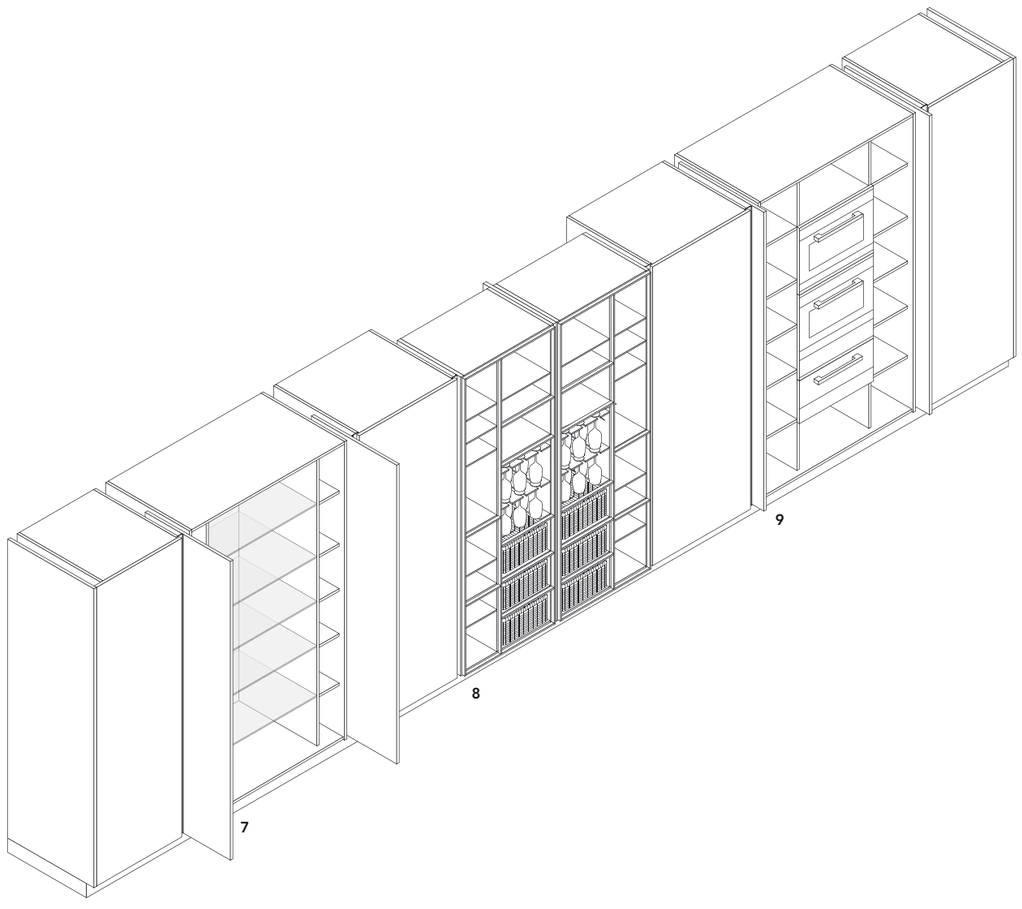

WHERE TWO SOULS MEET: FUNCTIONALITY AND CONVIVIALITY TO COMPLEMENT THE SPACE

Un layout particolare, articolato in due aree distinte ma complementari: la prima più conviviale, vicina all'area living, la seconda, attrezzata per il contenimento, l'organizzazione e la preparazione dei cibi, dall'impronta più funzionale. Due anime riconoscibili ma assolutamente integrate, un insieme che suggerisce una interpretazione della cucina evoluta, in sintonia con i bisogni di un vissuto esigente e sofisticato.

A special layout, split into two distinct, yet complementary areas: one for entertaining, near the living area, and another equipped for food storage, organisation and preparation, with a decidedly more practical feel. Two different yet totally compatible souls, come together to offer a unique interpretation of the modern-day kitchen, in perfect harmony with the demands of sophisticated living needs.

Nelle pagine precedenti: cucina Trail, basi con ante ed estrattori in laccato goffrato bianco, top in quarzite Diamond micropallinata. Piano snack in rovere cenere. Pensili vetrina con ante anodizzato moka e vetro riflettente fumè, colonne con ante in rovere cenere. Sgabelli Ics in rovere spessart. In questa pagina e nella successiva: pensili vetrina con ante anodizzato moka e vetro riflettente fumè, ripiani interni in vetro fumè. Basi con ante ed estrattori in laccato goffrato bianco, top e fianchi in quarzite Diamond micropallinata, piano snack a isola quadrato in rovere cenere. Cappa Work a parete in acciaio e vetro. Sgabelli Ics in rovere spessart.

Previous pages: Trail kitchen, base units with bianco embossed lacquered doors and pull-out storage baskets, top in DIamond micro-blasted composite stone. Snack top in cenere oak. Glass wall units with moka anodized doors and fumè reflecting glass, tall units with doors in cenere oak. Ics stools in spessart oak. This page and next page: glass wall units with moka anodized doors and fumè reflecting glass, inner shelves in fumè glass. Base units with bianco embossed lacquered doors and pull-out storage baskets, top and side panels in Diamond micro-blasted composite stone, square island snack table in cenere oak. Work wall-mounted hood in steel and glass. Ics stools in spessart oak.

In questa pagina: basi con ante ed estrattori in laccato goffrato bianco con maniglia integrata Trail, top in quarzite Diamond micropallinata. Cappa Work a parete in acciaio e vetro. Pensili vetrina con ante battenti e telaio anodizzato moka e vetro riflettente fumè. Colonne con ante rovere cenere. Nella foto in alto: dettaglio del piano cottura acciaio 5 fuochi personalizzato Varenna by Barazza, incasso filotop.

This page: base units with bianco embossed lacquered doors and pull-out storage baskets with Trail integrated handle, top in Diamond micro-blasted composite stone. Work wall-mounted hood in steel and glass. Glass leaf door wall units with moka anodized frame and fumè reflecting glass. Tall units with cenere oak doors. Above: close-up of personalised steel hob with 5 burners Varenna by Barazza, flush built-in.

In questa pagina: particolare del piano snack a isola quadrato in rovere cenere. Nella foto a destra: dettaglio della maniglia integrata Trail laccato goffrato bianco. Top in quarzite Diamond micropallinata con smusso a 45°.

Picture to the left: close-up of square island snack table in cenere oak. This page: close-up of bianco embossed lacquered Trail integrated handle. Top in Diamond micro-blasted composite stone with 45° chamfered edge.

Nella foto in alto: lavello in acciaio personalizzato Varenna by Barazza, incasso filotop. A destra: dettaglio estrattore laccato goffrato bianco con la particolare lavorazione che caratterizza la maniglia del modello Trail. Cassetto interno verniciato brown e attrezzatura in alluminio. Top in quarzite Diamond micropallinata con smusso a 45°.

Above: Varenna personalised steel sink by Barazza, flush built-in. To the right: close-up of bianco embossed lacquered pull-out storage baskets, highlighting the workmanship that sets the Trail handle apart. Inner drawer painted brown and equipment in aluminium. Top in Diamond micro-blasted composite stone with 45° chamfered edge.

In questa pagina: cucina Trail, basi con ante ed estrattori in laccato goffrato bianco, top in quarzite Diamond micropallinata. Cappa Work a parete in acciaio e vetro. Piano snack a isola quadrato in rovere cenere. Pensili vetrina con telaio anodizzato moka e vetro riflettente fumè, colonne con ante in rovere cenere. Sgabelli Ics in rovere spessart.

This page: Trail kitchen, base units with bianco embossed lacquered doors and pull-out storage baskets, top in Diamond micro-blasted composite stone. Work wall-mounted hood in steel and glass. Square island snack table in cenere oak. Glass wall units with moka anodized frame and fumè reflecting glass, tall units with doors in cenere oak. Ics stools in spessart oak.

In questa pagina: colonne con ante battenti, estrattori ed elementi a giorno in rovere cenere con ripiani in lamiera verniciato carbone retroilluminati. A destra: dettaglio dell'anta con particolare maniglia del modello Trail in rovere cenere. Sistema di illuminazione led integrata.

This page: tall units with leaf doors, pull-out storage baskets and open elements in cenere oak with backlit shelves in carbone painted sheet steel. To the right: close-up of door with Trail handle in cenere oak. Integrated led lighting system.

In questa pagina: ingresso area dispensa Alea. Boiserie a muro in laccato goffrato bianco e mensole in acciaio scotch brite.

This page: entrance to Alea food preparation and storage area. Bianco embossed lacquered wall panelling and shelves in scotch brite steel.

In questa pagina: area dispensa Alea, colonne ed elementi sopracolonna in rovere cenere, cantina vini con ripiani in legno, ante in acciaio scotch brite e maniglie Grip acciaio godronato. Boiserie in laccato goffrato bianco mensole in acciaio scotch brite. Sgabello Ics in rovere spessart.

This page: Alea food preparation and storage area, tall units and cabinets over tall unit in cenere oak, wine cooler with wood shelves, doors in scotch brite steel and Grip handles in knurled steel. Bianco embossed lacquered wall panelling and shelves in scotch brite steel. Ics stool in spessart oak.

Nella pagina a destra: colonne con ante in rovere cenere, cantina vini con ripiani in legno, ante in acciaio scotch brite e maniglie Grip acciaio godronato. Distanziatori verticali in rovere cenere. Sgabello Ics in rovere spessart. In alto: l'area dispensa rivestita ai lati con boiserie in laccato goffrato bianco e mensole in acciaio scotch brite.

On the right: tall unit with doors in cenere oak, wine cooler with wooden shelves, doors in scotch brite steel and Grip handles in knurled steel. Vertical spacers in cenere oak. Ics stool in spessart oak. Above: the wallls of the food preparation and storage area are covered with bianco embossed lacquered panelling and shelves in scotch brite steel.

In questa pagina: boiserie in laccato goffrato bianco e mensole in acciaio scotch brite. Colonne ed elementi sopracolonna in rovere cenere, ante per frigo/congelatore in acciaio scotch brite e maniglie Grip acciaio godronato. Distanziatori verticali in rovere cenere. In alto: dettaglio della boiserie in laccato goffrato bianco con dogatura orizzontale e mensole in acciaio scotch brite.

This page: bianco embossed lacquered wall panelling and shelves in scotch brite steel. Tall units and cabinets over tall unit in cenere oak, fridge/freezer doors in scotch brite steel and Grip handles in knurled steel. Vertical spacers in cenere oak. Above: close up of white embossed lacquered wall panelling and shelves in scotch brite steel.

TRAIL

design CR&S Varenna

Basi p 700 / 1200
strutture: nobilitato grigio scuro
ante ed estrattori: laccato goffrato bianco
maniglie: integrata Trail
fianchi e top: quarzite Diamond micropallinata con smusso a 45°, spessore 30 mm
schienali: quarzite Diamond micropallinata
zoccoli: laccato goffrato moka

Pensili vetrina p 340
strutture: nobilitato grigio scuro
ante: anodizzato moka e vetro riflettente fumè
ripiani interni: vetro fumè

Colonne p 600
strutture: nobilitato grigio scuro
ante: rovere cenere
maniglie: integrata Trail
zoccoli: laccato goffrato moka

Elementi sopracolonna p 600
strutture: nobilitato grigio scuro
ante: rovere cenere
maniglie: integrata Trail

Snack l 1800
piano: rovere cenere

Complementi
sgabello Ics: rovere spessart

Base units d 27 1/2"/ 47 1/4"
structures: dark grey melamine
doors and pull-out storage baskets: embossed lacquered bianco, handles: Trail integrated
side panels and top: Diamond micro-blasted composite stone with 45° chamfered edge, thickness 1/4"
back panels: Diamond micro-blasted composite stone, plinths: embossed lacquered moka

Glass wall units d 13 1/2"
structures: dark grey melamine
doors: anodized moka and fumè reflecting glass
inner shelves: fumè glass

Tall units d 23 1/2"
structures: dark grey melamine
doors: cenere oak
handles: Trail integrated
plinths: embossed lacquered moka

Cabinets above tall units d 23 1/2"
structures: dark grey melamine
doors: cenere oak
handles: Trail integrated

Snack table w 70 3/4"
top: cenere oak

Accessories
Ics stool: spessart oak

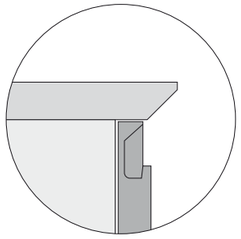

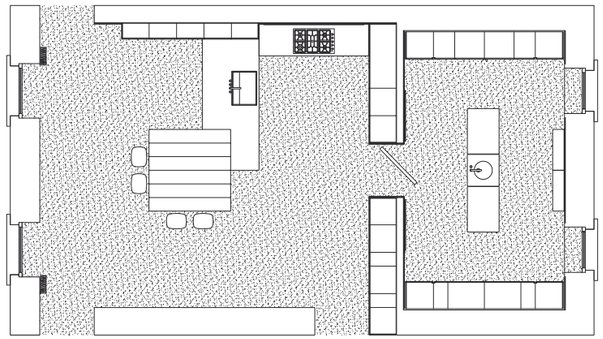

basi - pensili vetrina / base units - glass wall units

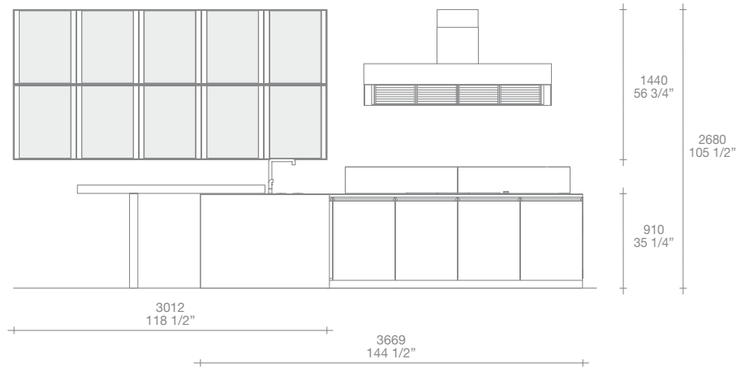

Ics design Rodrigo Torres

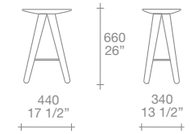

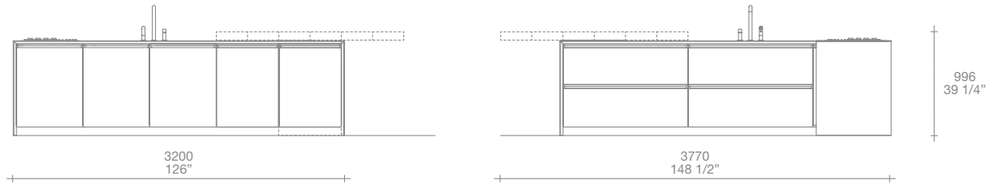

colonne / tall units

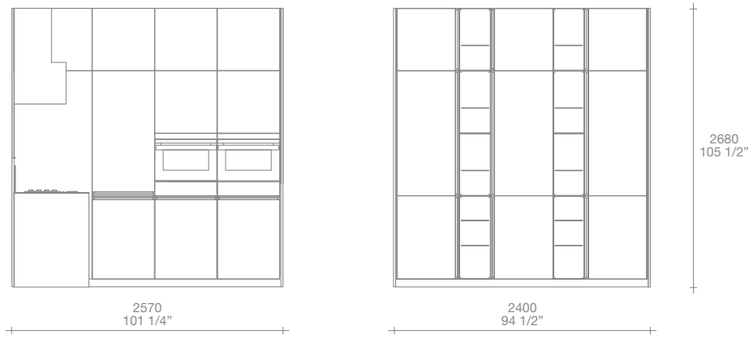

A L E A

design Paolo Piva e CR&S Varenna
area dispensa / food preparation and storage area

Colonne p 700
strutture: nobilitato grigio scuro
ante: rovere cenere
fianchi: rovere cenere, spessore 6 mm
ante per cantina vini e frigo/congelatore: acciaio scotch brite
maniglie per cantina vini e frigo/congelatore: Grip, acciaio godronato
distanziatori verticali: rovere cenere
zoccoli: laccato goffrato moka

Elementi sopracolonna p 700
strutture: nobilitato grigio scuro
ante: rovere cenere
maniglie incassate su bordo anta: laccato goffrato moka
distanziatori verticali: rovere cenere

Boiserie
pannelli: laccato goffrato bianco
mensole: acciaio scotch brite, spessore 3 mm

Complementi
sgabello Ics: rovere spessart

Tall units d 27 1/2”
structures: dark grey melamine
doors: cenere oak
side panels: cenere oak, thickness 1/4”
doors for wine cooler and fridge/freezer: scotch brite steel
handles for wine cooler and fridge/freezer: Grip, knurled steel
vertical spacers: cenere oak
plinths: embossed lacquered moka

Cabinets above tall unit d 27 1/2”
structures: dark grey melamine
doors: cenere oak
handles built-in to door edge: embossed lacquered moka
vertical spacers: cenere oak

Wall panelling
panels: embossed lacquered bianco
shelves: scotch brite steel, thickness 1/8”

Accessories
Ics stool: spessart oak

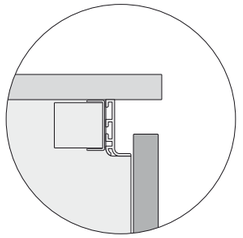

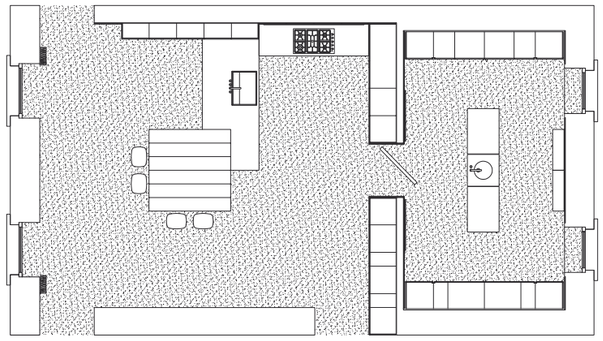

boiserie / wall panelling

colonne / tall units

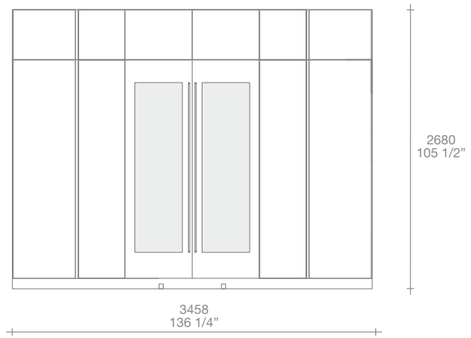

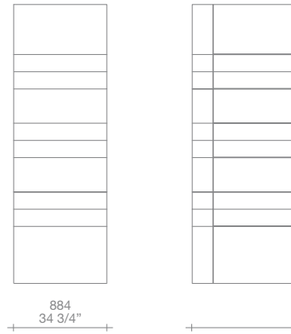

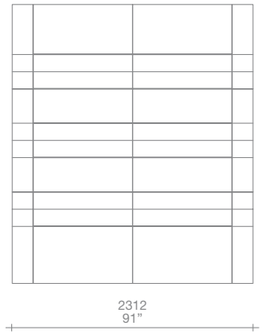

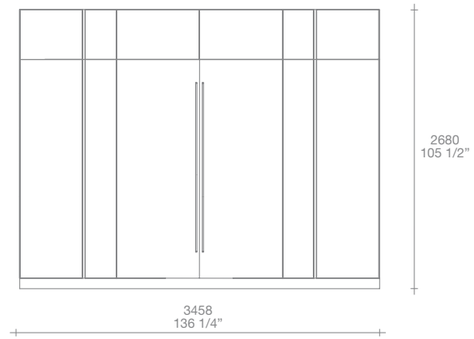

elemento ad isola / island

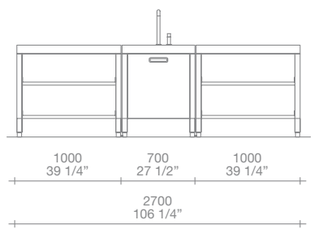

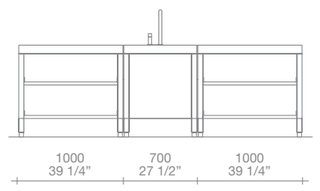

Ics design Rodrigo Torres

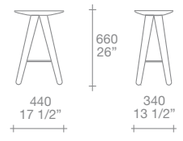

TRAIL

design CR&S Varenna

1 - lavello acciaio personalizzato Varenna by Barazza, incasso filotop

2 - piano cottura acciaio 5 fuochi personalizzato Varenna by Barazza, incasso filotop

3 - cappa Work a parete in acciaio e vetro

4 - piano snack isola quadrato 1800x1800

5 - attrezzatura in alluminio per cassetti interi ed estrattori

7 - pensili vetrina con ante battenti apertura con sagoma e a scatto

8 - colonne con forno e scaldavivande

9 - colonna frigo con ante battenti, estrattori ed elementi a giorno

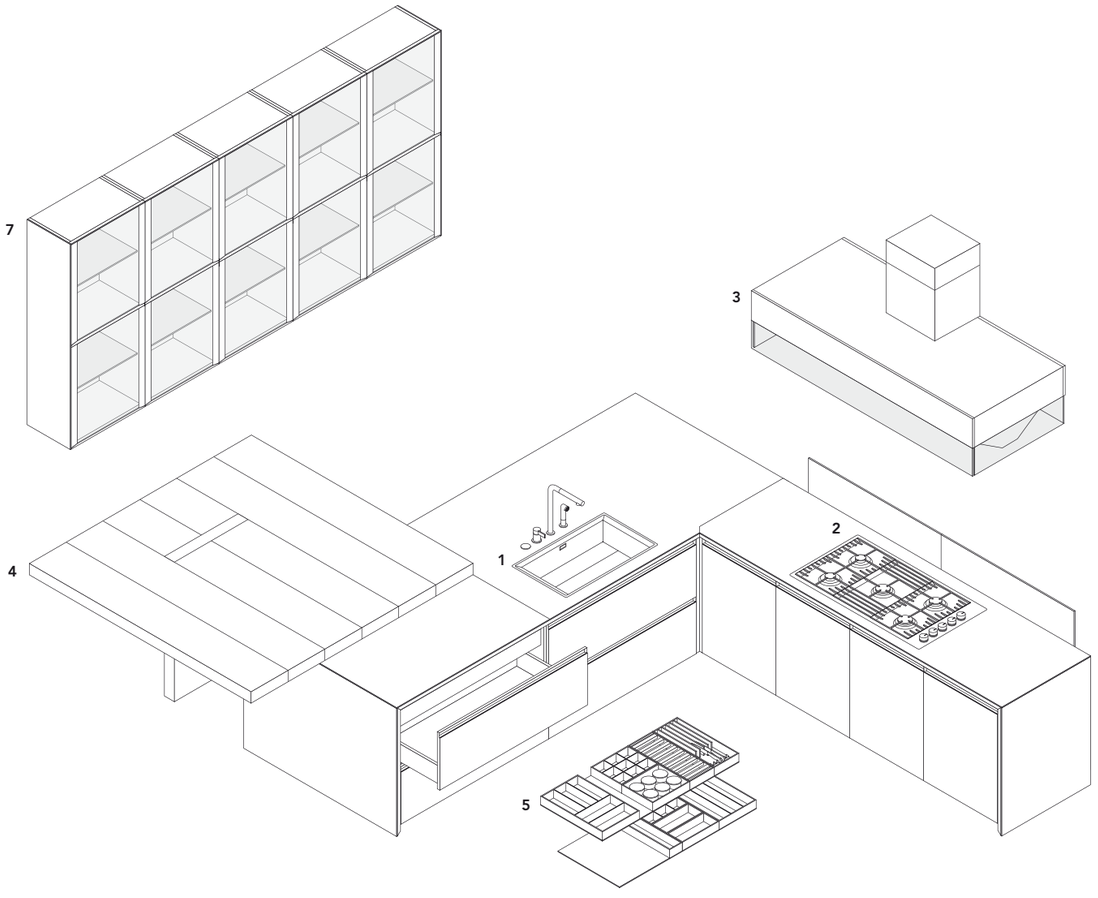

1 - Varenna personalised steel sink by Barazza, flush built-in

2 - Varenna personalised steel hob with 5 burners by Barazza, flush built-in

3 - Work wall-mounted hood in steel and glass

4 - square island snack top 70 3/4"x 70 3/4"

5 - equipment in aluminium for inner drawers and pull-out storage baskets

7 - glass wall units with leaf doors, with profile and touch latch opening

8 - tall units with oven and plate warmer

9 - fridge tall unit with leaf doors, pull-out storage baskets and open elements

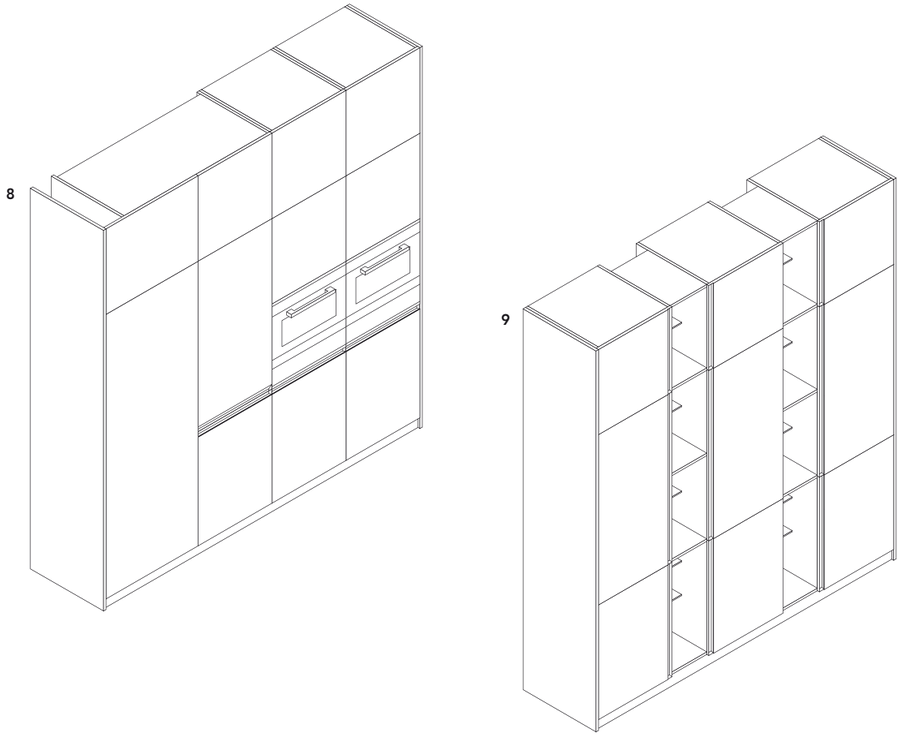

È dal 1996 parte integrante della realtà Poliform, componente essenziale di uno degli assoluti protagonisti dell'arredo contemporaneo. Varenna riflette i valori, il DNA, l'identità più profonda dell'azienda e completa, con la proposta cucina, una visione della casa unica ed esclusiva. Fondata nel 1970 ed evoluzione di un'impresa artigiana nata nel 1942, Poliform si distingue per una scelta ampia e diversificata, ottenuta grazie all'apporto di prestigiosi designer italiani e internazionali. Sensibilità, cultura, passione, gusto del bello sono oggi i tratti distintivi del marchio Poliform, un gruppo dalla dimensione internazionale ma fortemente radicato nel distretto della Brianza a Nord di Milano, sette unità produttive, 115000 mq di superficie coperta nei quali dare vita a un progetto d'arredo completo, contemporaneo ed esclusivo.

An integral part of the Poliform offer since 1996, an essential component of one of the absolute protagonists of contemporary home interior furniture. Varenna reflects the company's values, DNA, innermost identity, and through its kitchen proposal, a unique and exclusive vision of the home. Founded in 1970 and the evolution of an artisan company created in 1942, Poliform is distinguished by its broad and diversified range, made possible thanks to the input of prestigious Italian and international designers. Sensitivity, culture, passion, an eye for beauty; these are the distinctive traits of the Poliform brand, a group with international standing, whose roots are firmly planted in the district of Brianza to the north of Milan, with seven production facilities covering 115,000 square metres, giving life to a complete, contemporary and exclusive interior furniture project.

Varenna profile.
E' la divisione cucine di Poliform, con cui condivide valori e linee guida, ma già dalla fondazione avvenuta nel 1950 Varenna racconta una creatività e una progettualità italiana da sempre legate all'innovazione e alla qualità totale. Oggi Varenna propone cucine uniche, capaci di cogliere le esigenze e i gusti di un pubblico eterogeneo e internazionale, soluzioni caratterizzate da un'eccezionale versatilità compositiva e dall'infinita varietà di materiali e finiture. Collezioni differenti, pur nella perfetta coerenza di stile, sistemi cucina esclusivi, realizzati interamente in Italia, così da garantire un accurato controllo di tutte le fasi produttive. L'attenzione ai dettagli, ai materiali di qualità, all'innovazione tipologica permettono di dar vita a una gamma di soluzioni rivolte a un pubblico eterogeneo e multiculturale. Non solo estetica ma anche affidabilità, sicurezza e durata nel tempo. Le cucine Varenna sono garantite dai severi collaudi e dal know how di oltre sessant'anni di tradizione nel mondo del mobile. Proposte uniche con le quali alimentare una storia scandita da episodi unici e irripetibili e dalla continua volontà di progettare arredi e cucine per case sempre più esclusive e straordinarie.

It is the kitchen division of Poliform, with shared values and guidelines; since its very creation back in 1950, Varenna tells a story of creativity and Italian design, forever tied to innovation and total quality. Today, Varenna proposes unique kitchen designs, able to satisfy the demands and styles of a broadly diverse and international public, offering solutions characterised by exceptional compositional versatility and an infinite selection of materials and finishes. Varied collections, albeit with a perfectly consistent style, featuring exclusive kitchen systems made entirely in Italy, guaranteeing rigorous quality control during all stages of production. The attention to detail, the quality materials, the design innovation, all work together to give life to a range of solutions aimed towards a varied and multicultural public. Not just looks, but also reliability, peace of mind, a long-lasting solution over time. Varenna kitchens are guaranteed by rigorous testing and the expertise acquired over a sixty-year tradition in the world of furniture. Exquisite compositions enriching a history , marked by unique and unrepeatable events and the continuous desire to design furniture and kitchens for homes that are even more exclusive, even more extraordinary.

SEVEN UNITS

FACTORY 1
POLIFORM HEADQUARTERS
Inverigo:
day systems
management
sales
r&d
administration
finance office
technical office

FACTORY 2
POLIFORM
Arosio:
wardrobes - walk-in closets

FACTORY 3
POLIFORM SOFAS
Inverigo:
sofas & armchairs

FACTORY 4
POLIFORM
Mirovano:
day complements

FACTORY 5
VARENNA HEADQUARTERS
Lurago d'Erba:
kitchen division
sales
r&d
technical office

FACTORY 6
POLIFORM | LAB
Inverigo:
company showroom
marketing & communication
project department
styling department
photo studio

FACTORY 7
POLIFORM CONTRACT
Inverigo:
contract division

DEALERS POLIFORM AND VARENNA IN THE WORLD

Albania
Andorra
Australia
Austria
Azerbaijan
Bahrain
Belgium
Bosnia
Brazil
Brunei
Bulgaria
Canada
China
Colombia
Croatia
Cyprus
Czech Republic
Denmark
Dominican Republic
Egypt
Estonia
Finland
France
Georgia
Germany
Greece
Hong Kong
Hungary
Iceland
India
Indonesia
Iran
Israel
Italy
Japan
Jordan
Kazakhstan
Korea
Kuwait
Latvia
Lebanon
Libya
Liechtenstein
Lithuania
Luxembourg
Macedonia
Malaysia
Malta
Mexico
Moldovia
Monaco
Mongolia
Montenegro
Morocco
Netherlands
New Zealand
Nigeria
Norway
Panama
Perù
Philippines
Poland
Portugal
Puerto Rico
Qatar
Romania
Russia
San Marino
Saudi Arabia
Senegal
Serbia
Singapore
Slovakia
Slovenia
South Africa
Spain
Sweden
Switzerland
Taiwan
Thailand
Turkey
Ukraine
United Arab Emirates
United Kingdom
United States
Uruguay
Venezuela
Vietnam

TECHNICAL DATA

LE CARATTERISTICHE DEI MODELLI pag 158
the characteristics of the models

ATTREZZATURA CASSETTI pag 170
drawers equipments

ATTREZZATURA ESTRATTORI pag 171
pull-out baskets equipments

COLONNE ATTREZZATE pag 172
equipped tall units

VANI ATTREZZATI pag 173
equipped units

COLONNE CON VANI A GIORNO pag 174
open tall units

SHAKER SCHIENALE MODULARE pag 175
equipped back panel

SOLUZIONI PER ANGOLI pag 176
corner solutions

PIANI COTTURA / HOBS pag 178

LAVELLI / SINKS pag 179

PORTARIFIUTI / WASTEBINS pag 180

CAPPE / HOODS pag 182

SOLUZIONI DI ILLUMINAZIONE pag 183
lighting solutions

TAVOLI / TABLES pag 184

SEDIE / CHAIRS pag 186

FINITURE / FINISHINGS pag 188

Una panoramica completa della collezione, approfondita per ogni modello. Sistemi cucina evoluti pensati per un interlocutore attento ai dettagli, alla qualità dei materiali, alla capacità di soddisfare al meglio le esigenze del cucinare, protagonisti di un linguaggio sofisticato che rende la cultura del saper fare protagonista di un lifestyle internazionale. Un abaco delle finiture, dei materiali e degli accessori, selezionati per far parte di uno stile coordinato e armonico.

A complete overview of the collection, with details of each model. Evolved kitchen systems designed for users with an eye for detail, in search of quality materials, a solution able to satisfy their cooking needs, the protagonists of a sophisticated language that makes the culture of doing things well the protagonist of an international lifestyle. An abacus of finishes, of materials and accessories, carefully selected to blend in with a coordinated and harmonious style.

ARTHENA
design CR&S Varenna

spessore anta
mm 20
Arthena Plus mm 26

finiture anta
laccato lucido 18 colori
laccato goffrato 27 colori
11 essenze
vetro riflettente 5059 fumé

finitura telaio
alluminio anodizzato nero

door thickness
mm 20 - 3/4"
Arthena Plus mm 26 - 1"

door finishings
glossy lacquered 18 colours
embossed lacquered 27 colours
11 woods
5059 fumé reflecting glass

frame finishing
black anodized aluminium

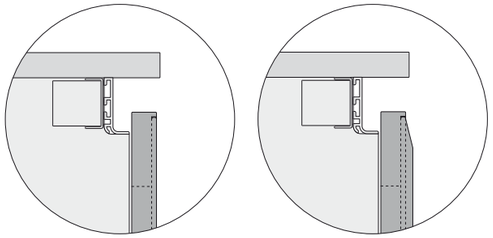

Arthena Plus
escluso vetro riflettente fumè
except reflecting fumé glass

TRAIL
design Carlo Colombo e CR&S Varenna

spessore anta
mm 26

finiture anta
laccato lucido 18 colori
laccato goffrato 27 colori
8 essenze
vetro riflettente 5059 fumé (solo pensili)

door thickness
mm 26 - 1"

door finishings
glossy lacquered 18 colours
embossed lacquered 27 colours
8 woods
5059 fumé reflecting glass (only wall units)

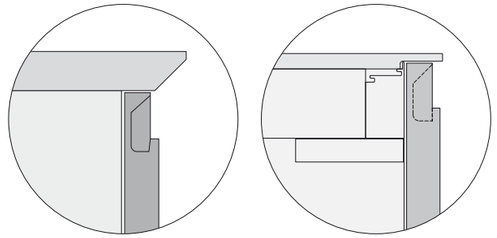

ARTEX
design CR&S Varenna

ANTA A DOGHE

spessore anta
mm 26
lato maniglia sagomato 60°

finiture anta
laccato goffrato 27 colori
10 essenze
rovere laccato opaco poro aperto 27 colori
DuPont Corian® glacier white

DOOR WITH CARVED LINES

door thickness
mm 26 - 1"
handle edge shaped to 60°

door finishings
embossed lacquered 27 colours
10 woods
oak open pore mat lacquered 27 colours
DuPont Corian® glacier white

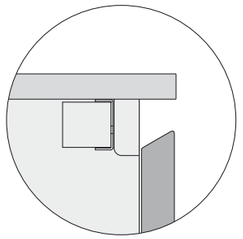

ANTA LISCIA

spessore anta
mm 26
lato maniglia sagomato 60°

finiture anta
laminato opaco 6 colori
laminato opaco touch 6 colori
laccato lucido 18 colori
laccato goffrato 27 colori
10 essenze
rovere laccato opaco poro aperto 27 colori
massello noce canaletto
DuPont Corian® glacier white
vetro riflettente 5051 bronzato (solo pensili)
acciaio scotch brite

FLAT DOOR

door thickness
mm 26 - 1"
handle edge shaped to 60°

door finishings
mat laminate 6 colours
mat laminate touch 6 colours
glossy lacquered 18 colours
embossed lacquered 27 colours
10 woods
oak open pore mat lacquered 27 colours
solid wood walnut canaletto
DuPont Corian® glacier white
5051 bronzed reflecting glass (only wall units)
steel scotch brite

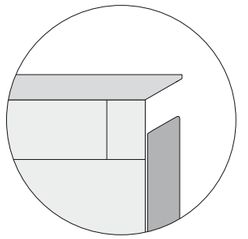

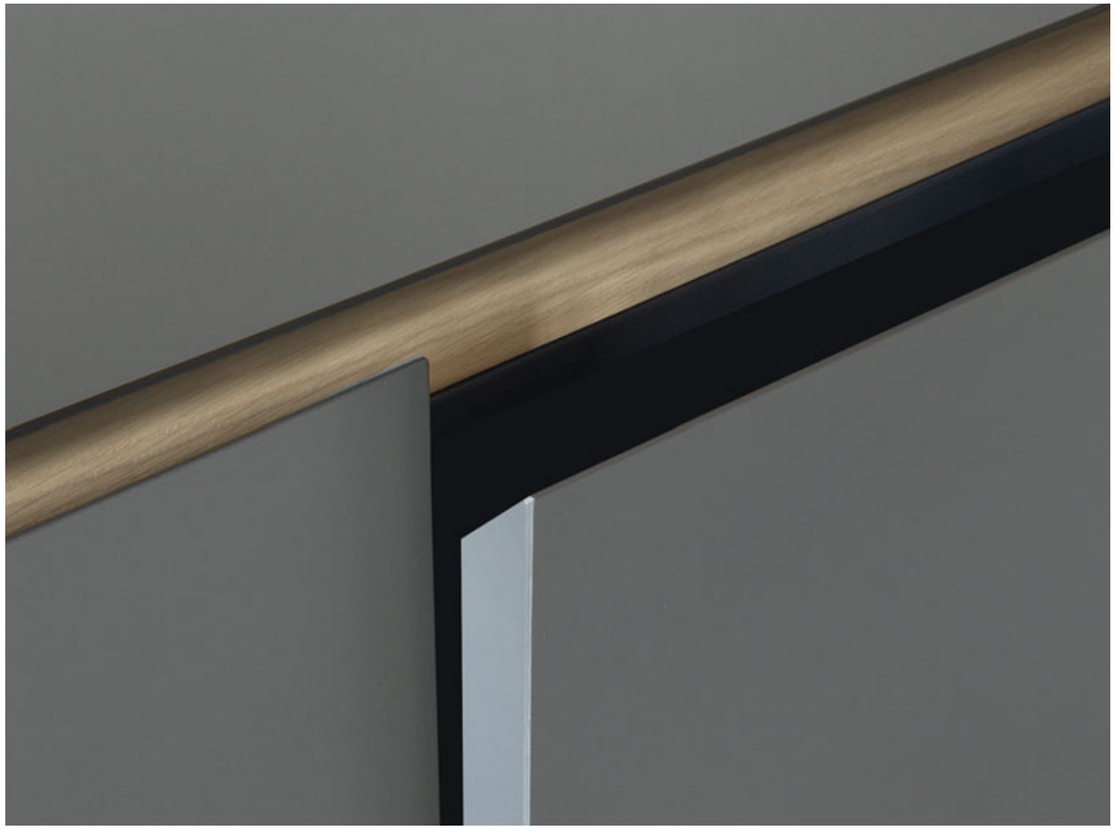

PHOENIX
design CR&S Varenna

spessore anta
mm 26
maniglia integrata

finiture anta
laccato lucido 18 colori
laccato goffrato 27 colori
8 essenze
massello noce canaletto
DuPont Corian® glacier white
acciaio scotch brite

door thickness
mm 26 - 1"
built-in handle

door finishings
glossy lacquered 18 colours
embossed lacquered 27 colours
8 woods
solid wood walnut canaletto
DuPont Corian® glacier white
steel scotch brite

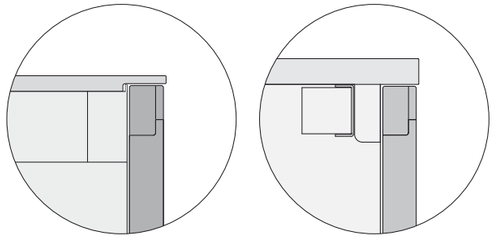

MATRIX
design CR&S Varenna

spessore anta
mm 26
maniglia in metallo integrata nello spessore

finiture anta
laccato lucido 18 colori
laccato goffrato 27 colori
11 essenze
DuPont Corian® glacier white
acciaio scotch brite
vetro riflettente 5051 bronzato (solo pensili)

door thickness
mm 26 - 1"
built-in handle in metal

door finishings
glossy lacquered 18 colours
embossed lacquered 27 colours
11 woods
DuPont Corian® glacier white
steel scotch brite
5051 bronzed reflecting glass (only wall units)

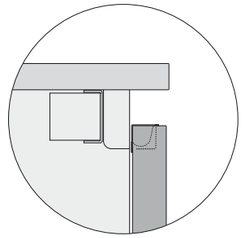

TWELVE
design Carlo Colombo e CR&S Varenna

spessore anta
mm 12

finiture anta
laminato opaco 6 colori
laminato opaco touch 6 colori
laccato lucido 18 colori
laccato goffrato 27 colori
11 essenze
vetro satinato e lucido 6 colori
acciaio antimpronta

door thickness
mm 1/2"

door finishings
mat laminate 6 colours
mat laminate touch 6 colours
glossy lacquered 18 colours
embossed lacquered 27 colours
11 woods
etched and glossy glass 6 colours
anti-fingerprint steel

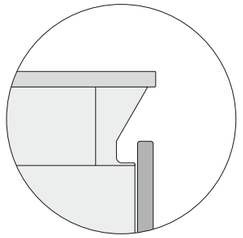

TWELVE HANDLE
design Carlo Colombo e CR&S Varenna

spessore anta
mm 12
maniglia applicata

finiture anta
laminato opaco 6 colori
laminato opaco touch 6 colori
laccato lucido 18 colori
laccato goffrato 27 colori
11 essenze
acciaio antimpronta

door thickness
mm 1/2"
applied handle

door finishings
mat laminate 6 colours
mat laminate touch 6 colours
glossy lacquered 18 colours
embossed lacquered 27 colours
11 woods
anti-fingerprint steel

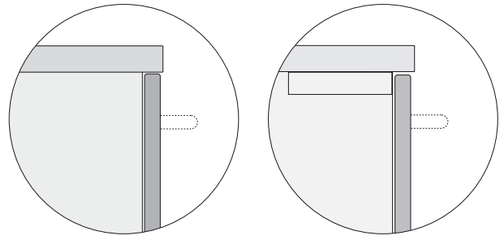

ALEA
design Paolo Piva e CR&S Varenna

spessore anta
mm 20

finiture anta
laminato opaco 6 colori
laminato opaco touch 6 colori
laccato lucido 18 colori
laccato goffrato 27 colori
nobilitato legno 3 finiture
nobilitato grid bianco e laccato 27 colori
acrilico lucido 2 colori
vetro satinato e lucido 6 colori
11 essenze
acciaio scotch brite

door thickness
mm 20 - 3/4”

door finishings
mat laminate 6 colours
mat laminate touch 6 colours
glossy lacquered 18 colours
embossed lacquered 27 colours
melamine wood 3 finishings
grid melamine white and lacquered 27 colours
glossy acrylic 2 colours
etched and glossy glass 6 colours
11 woods
steel scotch brite

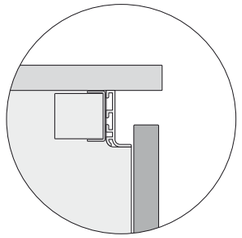

KYTON
design CR&S Varenna

MANIGLIA INTEGRATA

spessore anta
mm 20

finiture anta
laccato lucido 18 colori
laccato goffrato 27 colori
9 essenze
vetro satinato e lucido 6 colori

BUILT-IN HANDLE

door thickness
mm 20 - 3/4”

door finishings
glossy lacquered 18 colours
embossed lacquered 27 colours
9 woods
etched and glossy glass 6 colours

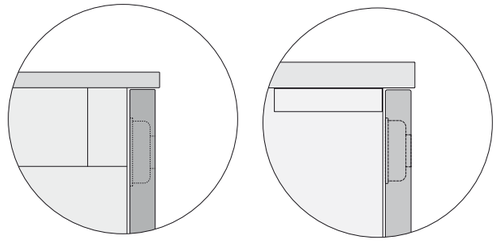

MY PLANET
design CR&S Varenna

MANIGLIA INTEGRATA

spessore anta
mm 20

finiture anta
laminato opaco 6 colori
laminato opaco touch 6 colori
laccato lucido 18 colori
laccato goffrato 27 colori
nobilitato legno 3 finiture
nobilitato grid bianco e laccato 27 colori
acrilico lucido 2 colori
vetro satinato e lucido 6 colori
11 essenze
acciaio scotch brite

BUILT-IN HANDLE

door thickness
mm 20 - 3/4"

door finishings
mat laminate 6 colours
touch mat laminate 6 colours
glossy lacquered 18 colours
embossed lacquered 27 colours
melamine wood 3 finishings
grid melamine white and lacquered 27 colours
glossy acrylic 2 colours
etched and glossy glass 6 colours
11 woods
steel scotch brite

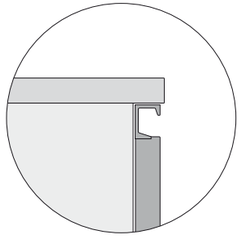

MY PLANET
design CR&S Varenna

MANIGLIA APPLICATA

spessore anta
mm 20
7 modelli di maniglie

finiture anta
laminato opaco 6 colori
laminato opaco touch 6 colori
laccato lucido 18 colori
laccato goffrato 27 colori
nobilitato legno 3 finiture
nobilitato grid bianco e laccato 27 colori
acrilico lucido 2 colori
vetro satinato e lucido 6 colori
11 essenze
acciaio scotch brite

APPLIED HANDLE

door thickness
mm 20 - 3/4"
7 handles available

door finishings
mat laminate 6 colours
mat laminate touch 6 colours
glossy lacquered 18 colours
embossed lacquered 27 colours
melamine wood 3 finishings
grid melamine white and lacquered 27 colours
glossy acrylic 2 colours
etched and glossy glass 6 colours
11 woods
steel scotch brite

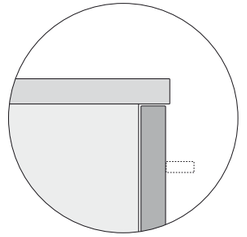

ATTREZZATURA CASSETTI
drawers equipments

TIPOLOGIE
1 - cassetti
2 - cassetti interni estrattore
3 - cassetti interni anta

ACCESSORI
portaposate, portacoltelli, bilancia elettronica, tagliere per pane, portaspezie in porcellana, vaschette in acciaio, set macinaspezie, portapellicole, portamattarello

TYPES
1 - drawers
2 - pull-out baskets
3 - leaf door with inner drawers

ACCESSORIES
cutlery tray, knife-rack, electronic scale, chopping board for bread, china spice-holder, steel basins, spice grinder set, protective-film rack, rolling pin-holder

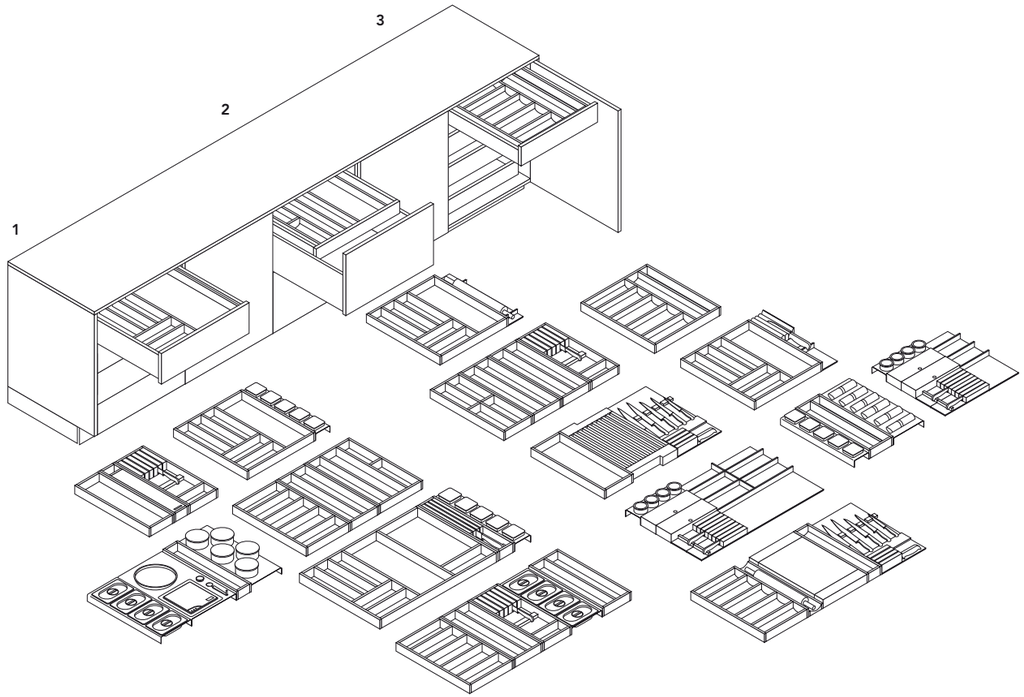

ATTREZZATURA / EQUIPMENTS

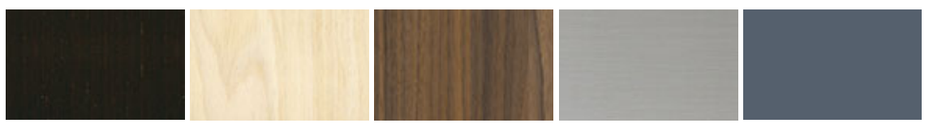

wengè
wenge

acero
maple

noce canaletto
walnut canaletto

alluminio
alluminium

materiale plastico atossico
non-toxic plastic

ATTREZZATURA ESTRATTORI
pull-out baskets equipments

TIPOLOGIE
1 - base con 1 estrattore e 2 cassetti
2 - base con 2 estrattori
3 - base con 1 estrattore unico e 1 estrattore interno

ACCESSORI
piattaia, portapiatti regolabile, barattoli portapasta acciaio, portapane in terracotta, portaspezie in porcellana, portarotolo, contenitori in porcellana, contenitori acciaio

TYPES
1 - base unit with 1 pull-out basket and 2 drawers
2 - base unit with 2 pull-out baskets
3 - base unit with 1 pull-out basket and 1 inner pull-out basket

ACCESSORIES
plate-rack, adjustable plate-rack, kit pasta-holders in steel, clay bread container, porcelain spice-holder, rolling pin-holder, porcelain holders, steel holders

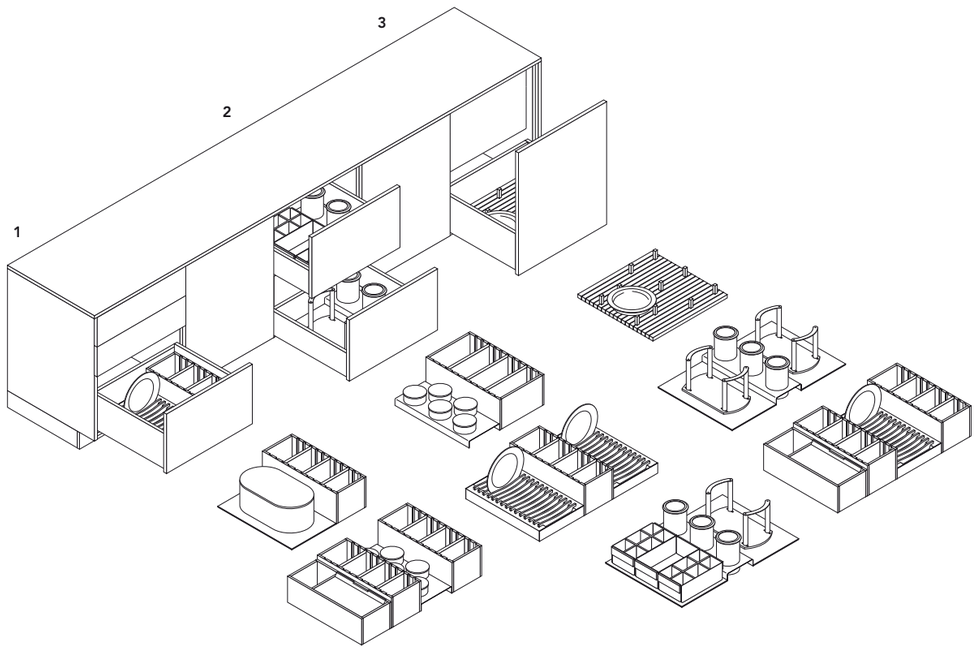

ATTREZZATURA / EQUIPMENTS

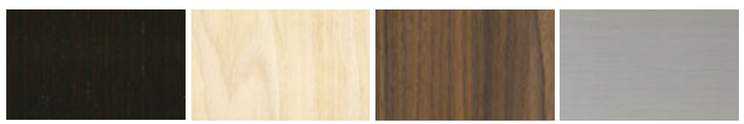

wengè
wenge

acero
maple

noce canaletto
walnut canaletto

alluminio
alluminium

COLONNE ATTREZZATE
equipped tall units

TIPOLOGIE
1 - colonna con struttura estraibile Tandem
2 - colonna con struttura estraibile Convoy Lavido
3 - colonna con struttura estraibile Convoy Centro
4 - colonna con meccanismo estraibile Swing
5 - colonna attrezzata con ganci portascope e cestelli

TYPES
1 - tall unit with Tandem extractable equipment
2 - tall unit with Convoy Lavido extractable equipment
3 - tall unit with Convoy Centro extractable equipment
4 - tall unit with Swing pull-out mechanism
5 - tall unit with broom-holders and storage baskets

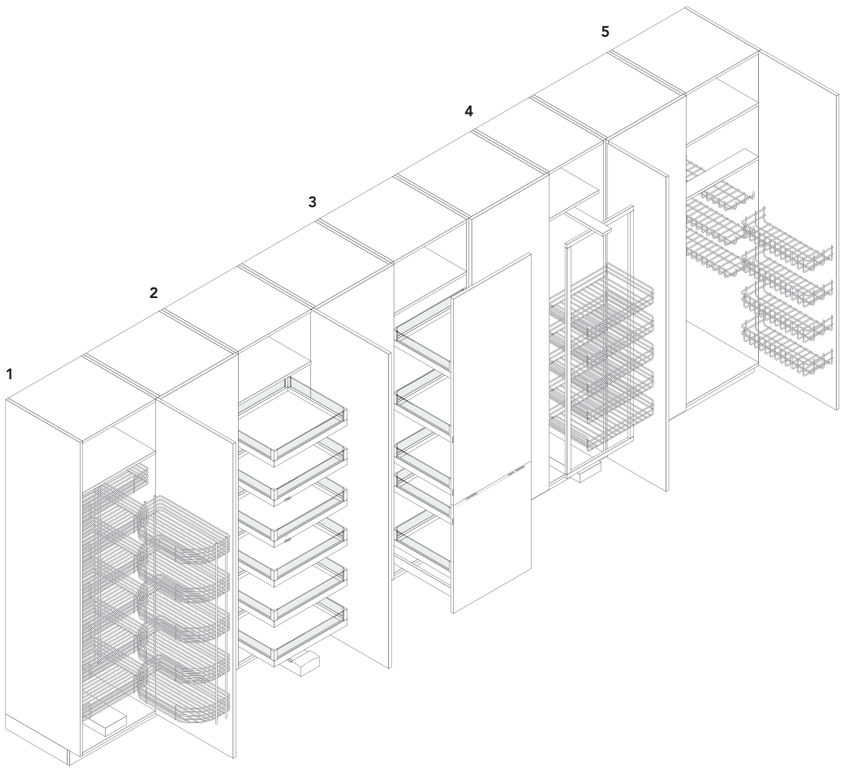

VANI ATTREZZATI
equipped units

TIPOLOGIE
1 - ante scorrevoli complanari
2 - ante battenti apertura totale
3 - ante a scomparsa

ATTREZZATURE
piano di lavoro estraibile in acciaio o essenza, barra sottopensile con lampade e presa elettrica, cassetti interni, ripiani, ripiani in vetro con illuminazione integrata, elettrodomestici da incasso

TYPES
1 - sliding co-planar doors
2 - total opening leaf door
3 - pocket doors

EQUIPMENTS
extractable worktop in steel or woods, light cover bar with lamp + socket, internal drawers, shelves, shelves in glass with integrated lighting, built-in appliances

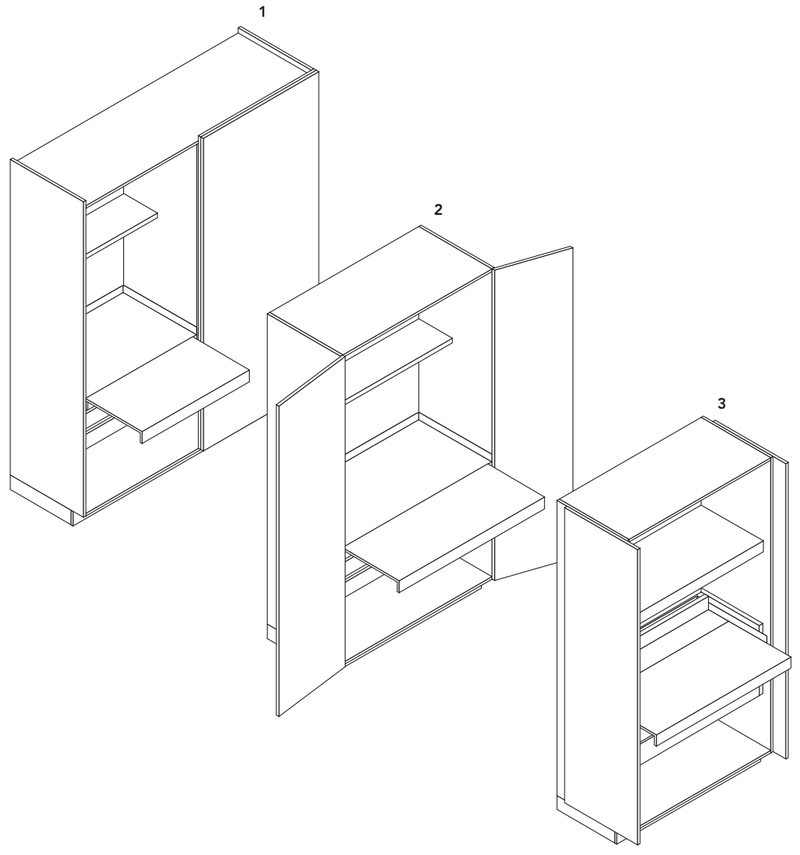

COLONNE CON VANI A GIORNO
open tall units

TIPOLOGIE
1 - vano a giorno con piano di lavoro estraibile
2 - colonna a giorno per forno ad incasso
3 - colonna a giorno con cestelli in midollino
4 - colonna a giorno Trail

TYPES
1 - open unit with extractable shelf
2 - open unit for built-in oven
3 - open tall unit with wicker baskets
4 - Trail open tall unit

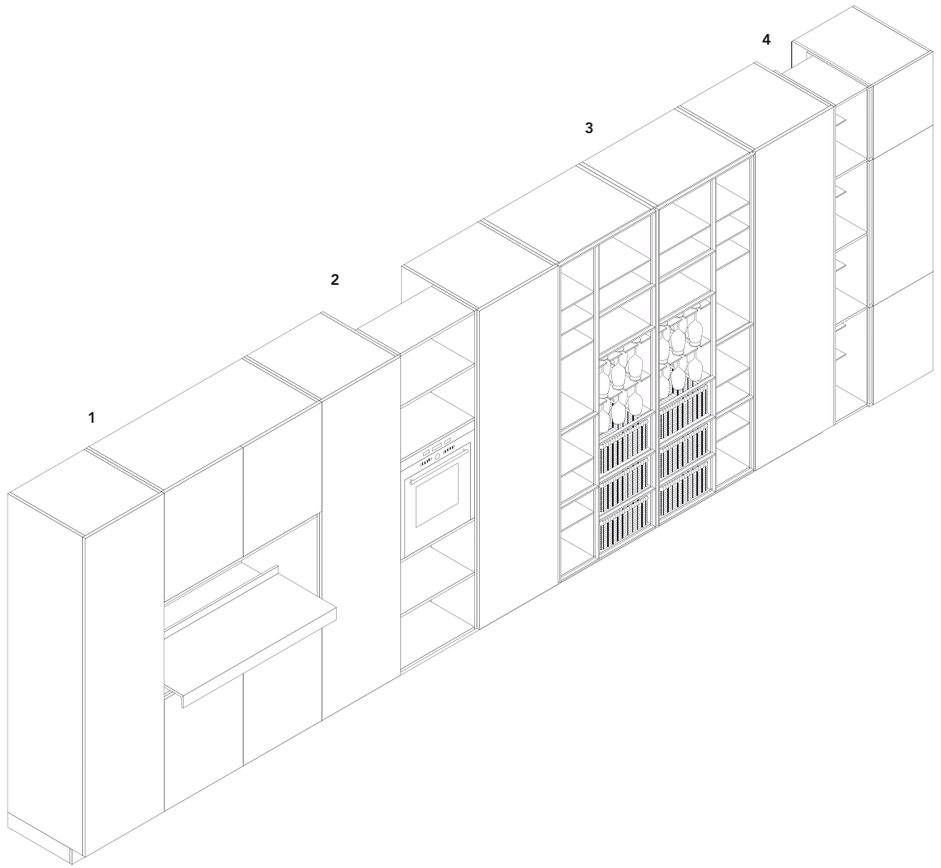

SHAKER SCHIENALE MODULARE
equipped back panel

MODULI
1 - 1 ripiano e 1 listello h 548 - 640
2 - 2 ripiani inferiori e 1 listello h 548 - 640
3 - modulo retro cottura con 1 ripiano e 1 listello h 548 - 640
4 - 3 ripiani e 2 listelli h 580 - 640
5 - 1 ripiano superiore e 1 listello h 580 - 640
6 - 2 ripiani superiori e 2 listelli h 580 - 640
7 - 2 ripiani e 1 listello h 580 - 640
8 - 2 ripiani h 548
9 - porta contenitori in corian h 548 - 640
10 - 1 ripiano inferiore h 548 - 640
11 - portabicchieri l 600 h 548
12 - portabicchieri l 600 h 580 - 640
13 - vani a giorno l 300 h 548
14 - vani a giorno l 300 h 580 - 640

MODULES
1 - 1 shelf and 1 bar h 21 1/2" - 25 1/4"
2 - 2 lower shelves and 1 bar h 21 1/2" - 25 1/4"
3 - module for hob with 1 shelf and 1 bar h 21 1/2" - 25 1/4"
4 - 3 shelves and 2 bars h 22 3/4" - 25 1/4"
5 - 1 upper shelf and 1 bar h 22 3/4" - 25 1/4"
6 - 2 upper shelves and 2 bars h 22 3/4" - 25 1/4"
7 - 2 upper shelves and 1 bar h 22 3/4" - 25 1/4"
8 - 2 shelves h 21 1/2"
9 - holders in corian h 21 1/2" - 25 1/4"
10 - 1 lower shelf h 21 1/2" - 25 1/4"
11 - glass holders w 23 5/8" h 21 1/2"
12 - glass holders w 23 5/8" h 22 3/4" - 25 1/4"
13 - open compartments w 11 13/16" h 21 1/2"
14 - open compartments w 11 13/16" h 22 3/4"- 25 1/4"

Moduli a terra h 1380 - 1400, da l 150 a 1280 in diverse configurazioni con ripiani e tubi o con parte inferiore con pannello fisso per composizioni con snack.

Floor standing modules h 54 1/4"- 55", from w 6" to w 50 1/2" with different configurations with shelves and hanging bars or with lower part with fixed panel for compositions with snack top.

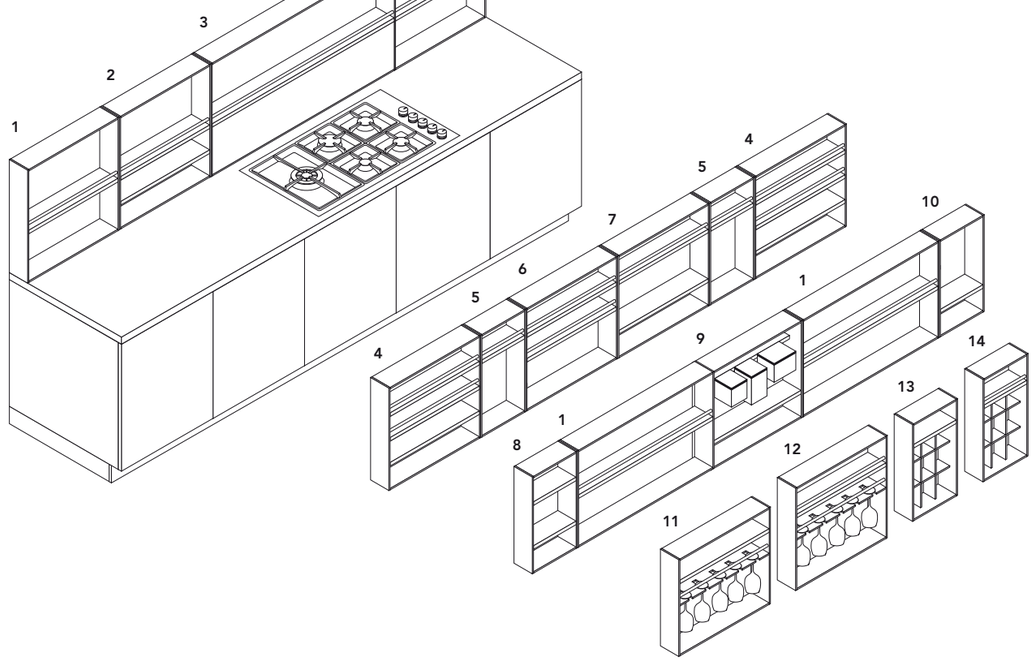

SOLUZIONI PER ANGOLI
corner solutions

BASI
1 - base doppio battente
2 - base anta battente ripiani interni

PENSILI
3 - pensile doppio battente
4 - pensile anta battente ripiani interni
5 - pensile anta pieghevole

ATTREZZATURE
6 - cesti estraibili Lemans
7 - cestelli in metallo cromato

BASE UNITS
1 - base unit with two leaf doors
2 - base unit with leaf door and inner shelves

WALL UNITS
3 - wall unit with two leaf doors
4 - wall unit with leaf door and inner shelves
5 - wall unit with folding door

EQUPMENTS
6 - pull- out storage baskets Lemans
7 - baskets in chromed metal

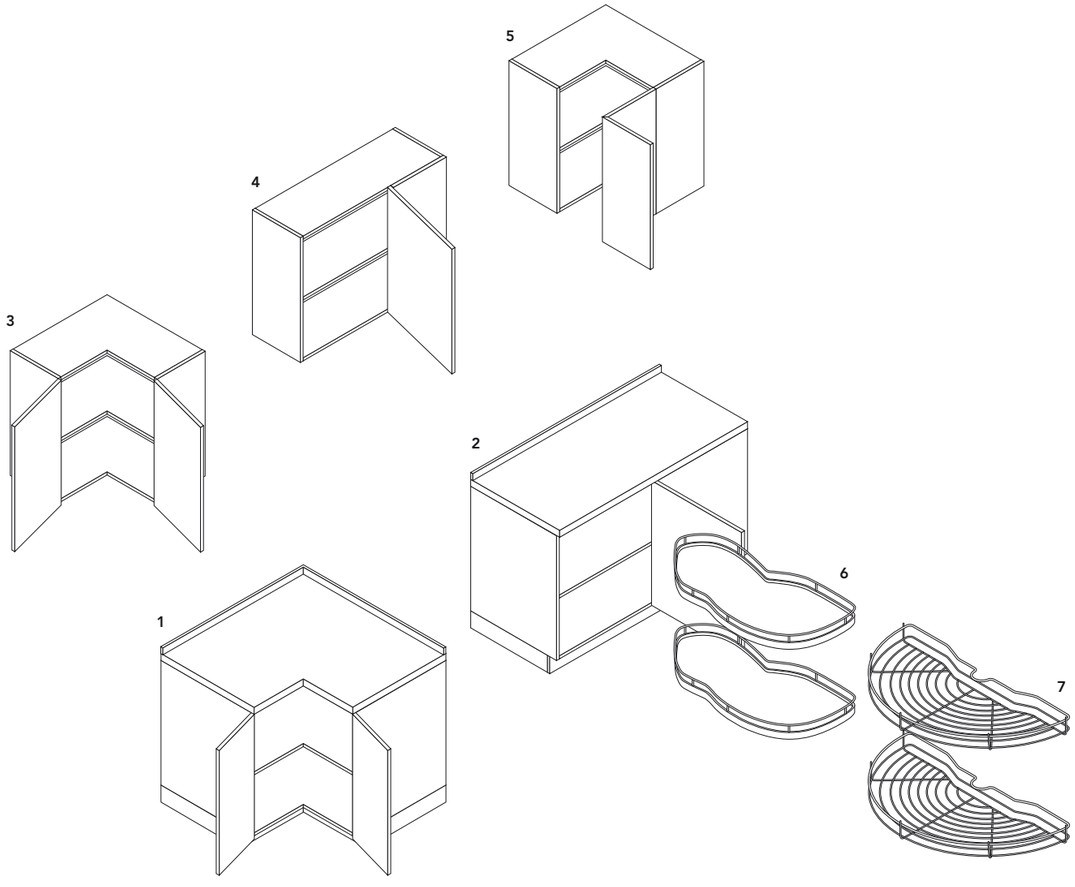

COLONNE
8 - colonna doppio battente
9 - colonna anta scorrevole
10 - angolo ripostiglio con anta scorrevole
11 - colonna anta battente ripiani interni

TALL UNITS
8 - tall unit with two leaf doors
9 - tall unit with sliding door
10 - corner tall unit with sliding door
11 - tall unit with leaf door and inner shelves

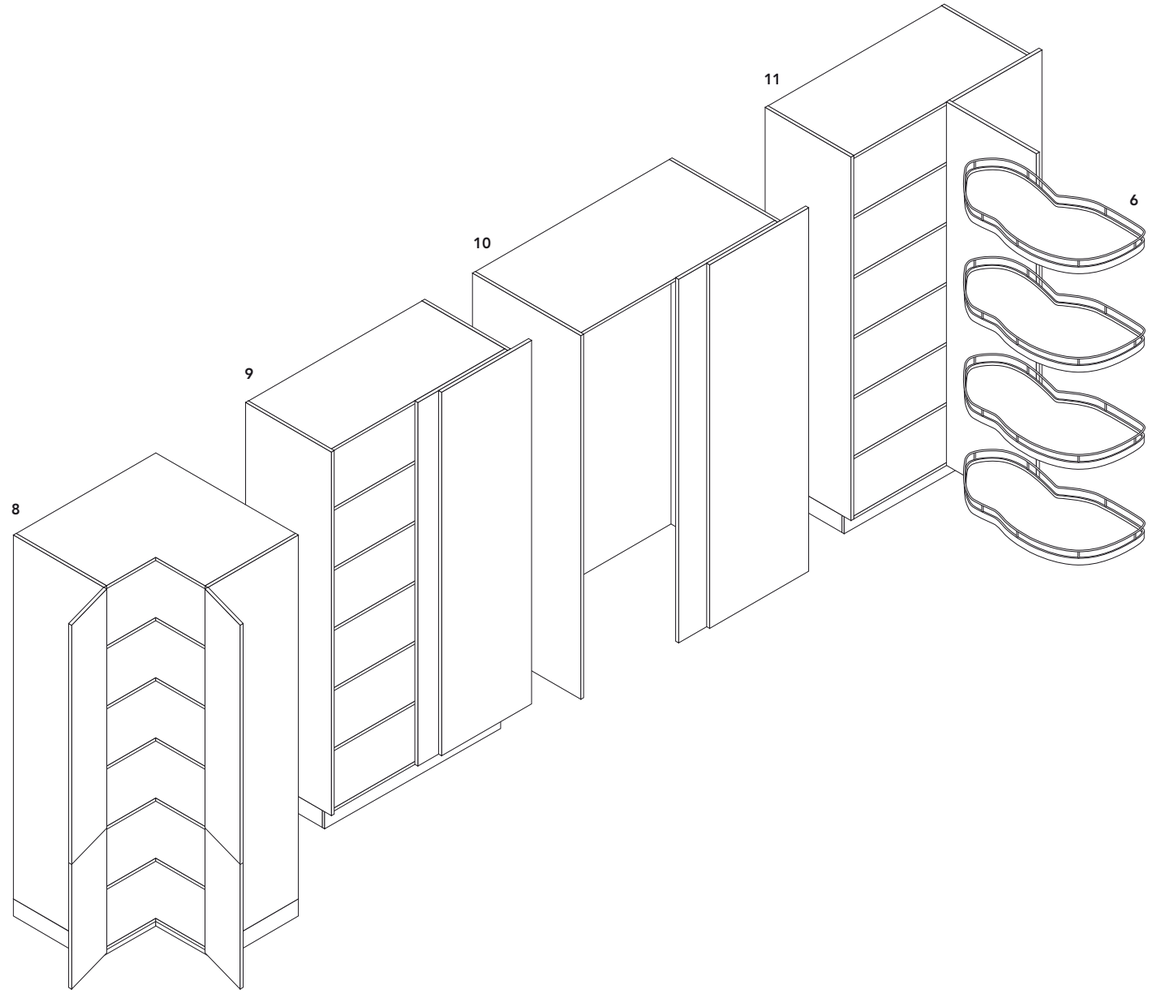

PIANI COTTURA / HOB

TIPOLOGIE
1 - piano a gas
2 - piano a induzione
3 - elementi modulari
4 - vasche cottura multipla

TIPOLOGIE DI INCASSO
Incasso standard: il piano sporge da 4 a 15 mm; semifilotop: bordo inclinato di 3 mm; finotop: il piano sporge 1 mm; filotop. Nel caso di piani di lavoro in acciaio, i piani cottura possono essere saldati direttamente nella superficie del top.

TYPES
1 - gas hob
2 - induction hob
3 - modular elements
4 - multiple cooking basins

BUILT-IN TYPES
Standard built-in with jutting hob of 1/4" a 1/2"; semi-flush built-in with inclined edge of 1/8"; flush built-in with jutting hob 5/128" and fully flush built-in. In case of steel worktops, the hobs can be soldered directly in the worktop.

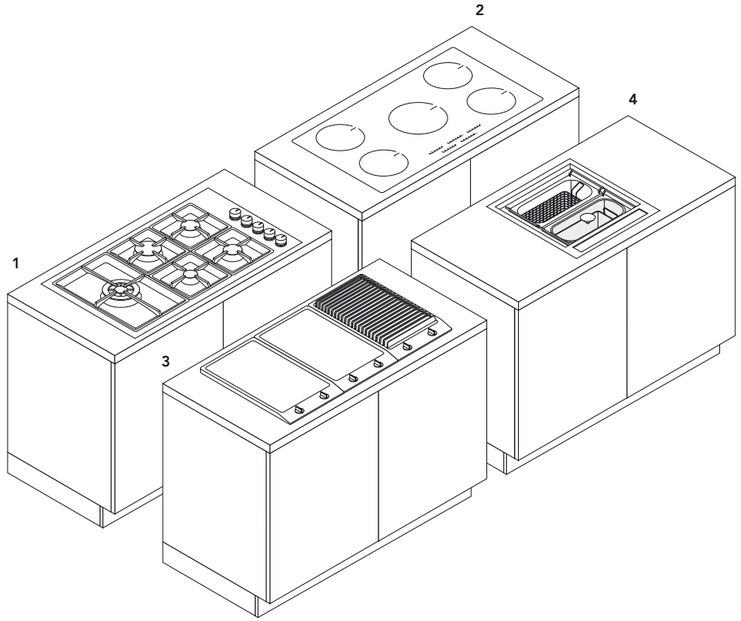

TIPOLOGIE DI INCASSO / BUILT-IN TYPES

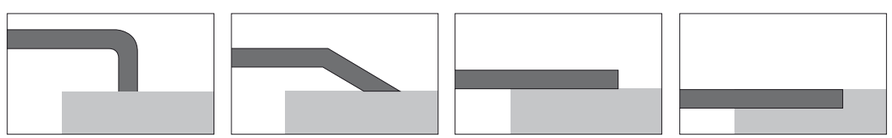

standard
standard built-in

semifilotop
semi-flush built-in

finotop
flush built-in

filotop
fully flush built-in

LAVELLI / SINKS

TIPOLOGIE
1 - vasca singola
2 - due vasche
3 - vasca con gocciolatoio
4 - vasca grande e vasca piccola
5 - vasca grande e vasca piccola con gocciolatoio
6 - vasca con due gocciolatoi laterali
7 - due vasche con gocciolatoio
8 - due vasche con due gocciolatoi laterali
9 - lavello angolare con vasca grande e piccola
10 - lavello angolare con due vasche

TYPES
1 - single basin
2 - two basins
3 - basin with drip
4 - big and small basins
5 - big and small basins with drip
6 - basin with two drips
7 - two basins with drip
8 - two basins with two drips
9 - corner sink with big and small basins
10 - corner sink with two basins

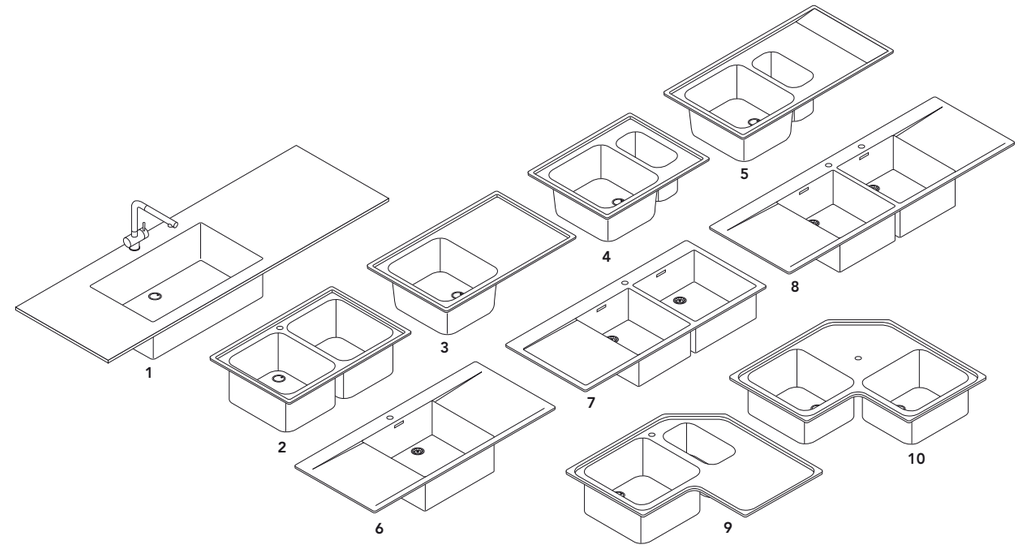

TIPOLOGIE DI INCASSO / BUILT-IN TYPES

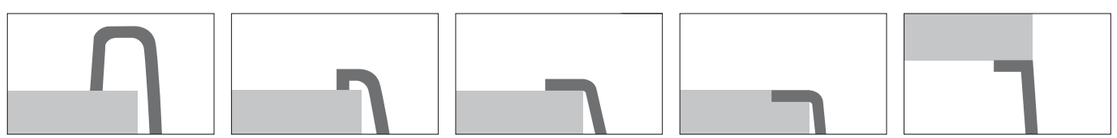

appoggio h 40 mm
surface-mounted h 1 1/2"

incasso
standard built-in

finotop
flush built-in

filotop
fully flush built-in

sottotop
under-top mounted

TIPOLOGIE BASI
1 - base lavello con estrattori
2 - base portarifiuti
3 - base lavello portarifiuti
4 - base lavello anta battente

ACCESSORI
1A - kit sottovasca

BASE TYPES
1 - sink base unit with pull-out baskets
2 - base unit with wastebin
3 - sink base unit with wastebin
4 - sink base unit with leaf doors

ACCESSORIES
1A - sink base kit

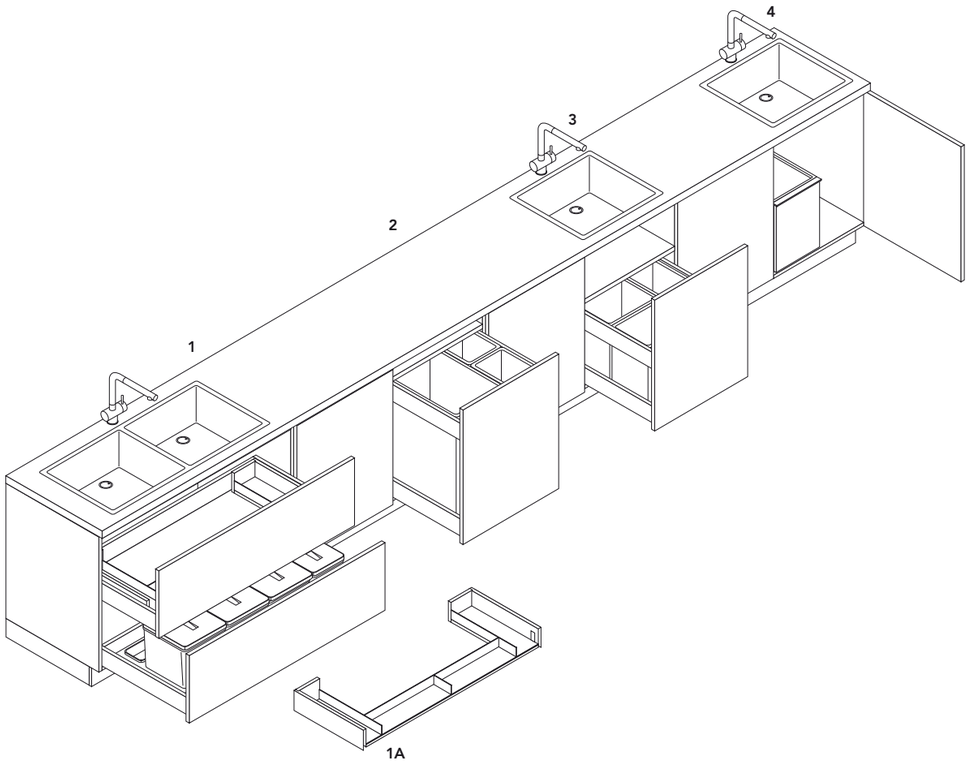

PORTARIFIUTI / WASTEBINS
1B - 2 secchi 15 litri / 2 buckets 15 litres
1C - 3 x 15 L
1D - 4 x 15 L
1E - 1 x 12 L, 1 x 17 L, 2 vaschette / 2 basins
1F - 1 x 12 L, 2 x 17 L, 3 vaschette / 3 basins
1G - 1 x 12 L, 3 x 17 L, 4 vaschette / 4 basins

2A - 2 x 28 L
2B - 1 x 59 L, 2 x 18 L
2C - 1 x 59 L, 1 x 18 L, 1 x 9,5 L, 1 x 8 L

3A - 2 x 15,5 L, 2 x 9,5 L

4A - 1 x 18 L
4B - 1 x 21 L
4C - 2 x 10 L
4D - 2 x 10 L, 1 x 16 L - 2 x 10 L, 1 x 16 L
4E - 1 x 18 L, 1 x 10 L, 3 vaschette / 3 basins
4F - 1 x 21 L, 1 x 18 L, 1 x 10 L, 6 vaschette / 6 basins

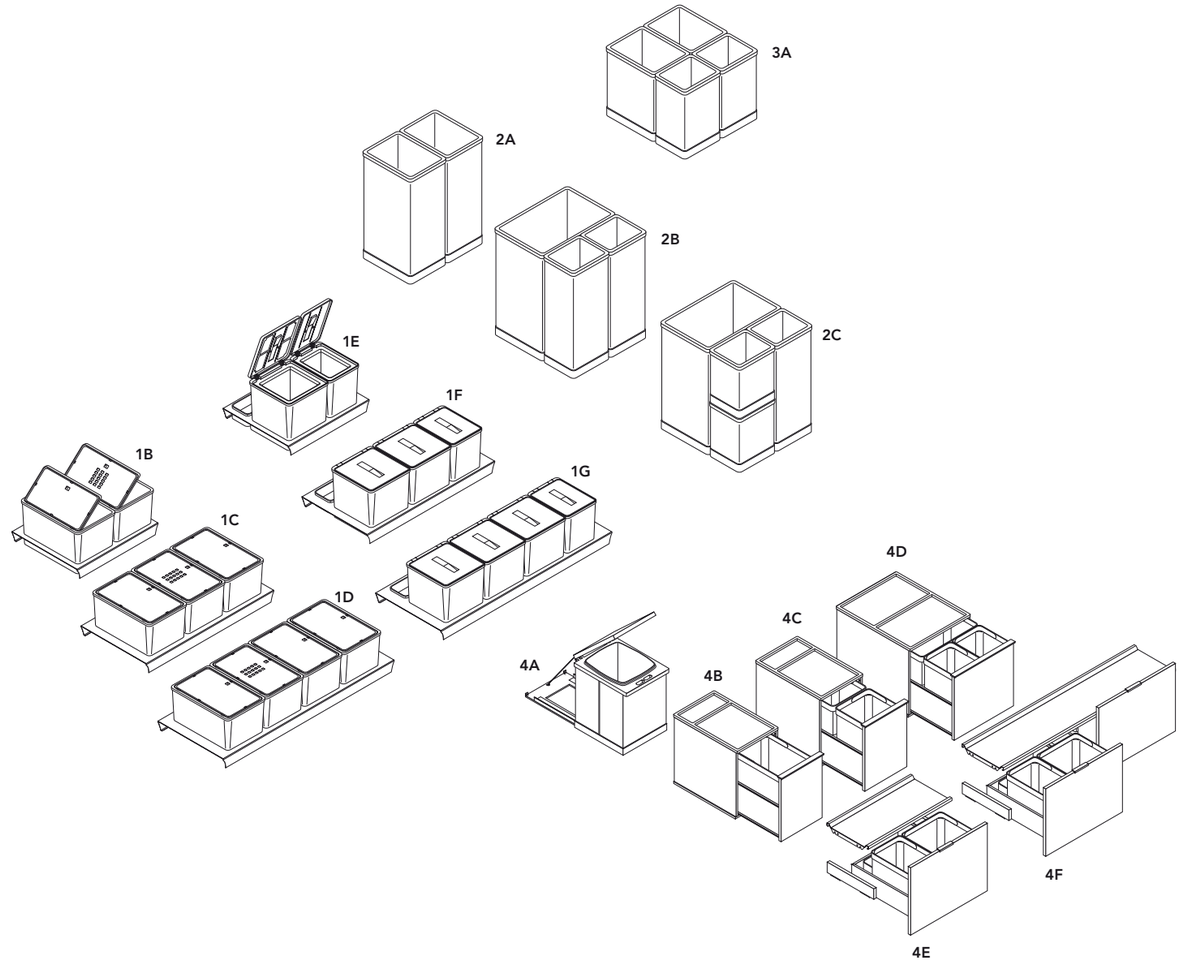

CAPPE / HOODS

CAPPE PERSONALIZZATE VARENNA
1 - Piatta cappa a parete, ad isola, a penisola
2 - Factory cappa ad isola
3 - Flat cappa a parete e a isola
4 - Wind cappa a parete e ad isola
5 - Box cappa a parete, fra pensili e ad isola
6 - Glass cappa ad isola
7 - Work cappa a parete e ad isola

VARENNA PERSONALISED HOODS
1 - Piatta wall mounted, island-hood, peninsula-hood
2 - Factory island-hood
3 - Flat wall mounted, island-hood
4 - Wind wall mounted, island-hood
5 - Box wall mounted, between wall units, island-hood
6 - Glass island-hood
7 - Work wall mounted, island-hood

CAPPE INTEGRATE
8 - cappa integrata nel pensile
9 - Easy cappa integrata nel pensile
10 - Thin cappa integrata nel pensile
11 - cappa retroanta
12 - Vertigo cappa a parete
13 - Downdraft cappa a scomparsa nel top

INTEGRATED HOODS
8 - integrated hood in the wall unit
9 - Easy built-in hood in the wall unit
10 - Thin built-in hood in the wall unit
11 - cooker hood behind door
12 - wall mounted Vertigo hood
13 - retractable hood Downdraft in the worktop

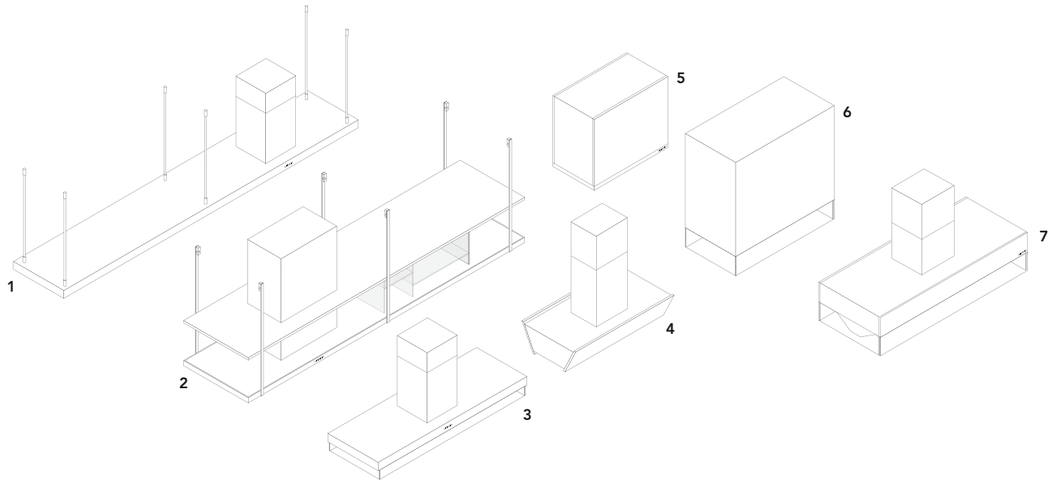

CAPPE INTEGRATE / INTEGRATED HOODS

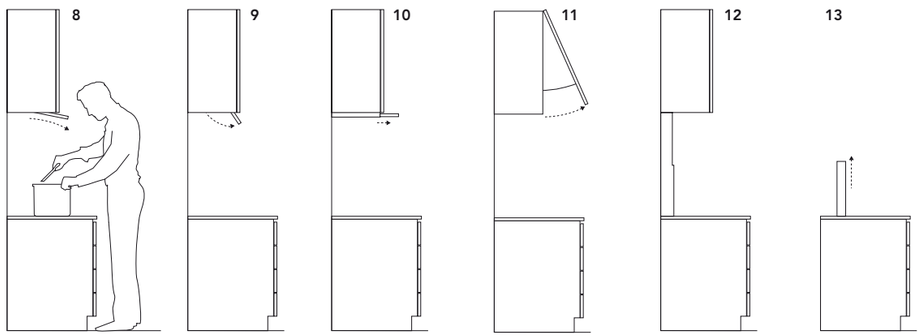

SOLUZIONI DI ILLUMINAZIONE
lighting solutions

ILLUMINAZIONE SUL PIANO DI LAVORO
1 - sagoma con illuminazione multiled
2 - faretti integrati sottopensile
3 - barra appendipensili luminosa
4 - barra sottopensile copri luce quadra

MULTILED INTERNO CONTENITORI
5 - cassetti
6 - estrattori
7 - ante battenti
8 - pensili
9 - colonne

LIGHTING ON WORKTOP
1 - profile with multiled lighting
2 - built-in spotlights
3 - lighted bar for wall units
4 - light-cover under wall unit quadra bar

UNITS INTERNAL MULTILED
5 - drawers
6 - pull-out baskets
7 - leaf doors
8 - wall units
9 - tall units

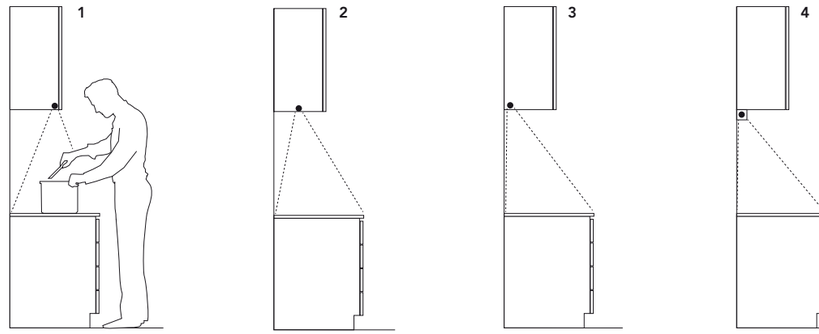

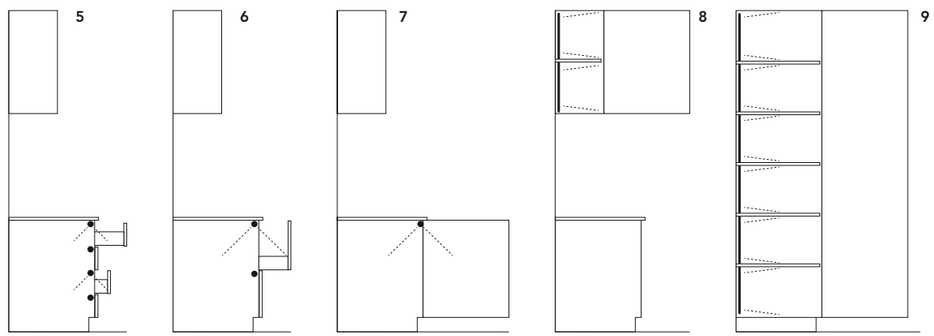

CONCORDE *design Emmanuel Gallina*
Struttura e piano in noce c., rovere cenere, rovere spessart e olmo nero. Piano disponibile anche in 4 marmi levigati e 4 lucidi.

Structure and top in walnut c., cenere oak, spessart oak and black elm. Top available also in 4 mat and 4 glossy marble finishings.

Dimensioni mm / dimensions in
2185 x 1080 - 2800 x 1080 h 740
86" x 42 1/2" - 110 1/4" x 42 1/2" h 29 1/4"

CONCORDE *design Emmanuel Gallina*
Struttura e piano in noce c., rovere cenere, rovere spessart e olmo nero. Piano disponibile anche in 4 marmi levigati e 4 lucidi.
Solo per il tavolo Ø mm 2000 è previsto un piano girevole opzionale in appoggio di Ø mm 1050 nelle finiture: laccato opaco colori, laccato lucido colori, 4 marmi levigati e 4 lucidi.

Structure and top in walnut c., cenere oak, spessart oak and black elm. Top available also in 4 mat and 4 glossy marble finishings. Only for the round table Ø 78 3/4 an optional swivel top Ø 41 1/4" is available in the finishings: mat lacquered colours, glossy lacquered colours, 4 marbles in mat finishing and 4 marbles in glossy finishing.

Dimensioni mm / dimensions in
Ø 1370 - Ø 2000 h 740
Ø 54" - Ø 78 3/4" h 29 1/4"

CLIPPER *design Carlo Colombo*
Piano laccato opaco colori e rovere spessart; struttura metallo verniciato piombo, laccato opaco colori, verniciato opaco brown nickel o lucido brown nickel.

Top mat lacquered colours and spessart oak; structure in piombo painted, mat lacquered colours, mat and glossy brown nickel painted metal.

Dimensioni mm / dimensions in
2200 x 1050 - 2800 x 1050 h 740
86 1/2" x 41 1/4" - 110 1/4" x 41 1/4" h 29 1/4"

FLUTE *design Roberto Barbieri*
Base laccato opaco colori, laccato lucido colori, antigraffio nei colori bianco 01, carbone 91, grafite 04, canapa 35, verniciato opaco brown nickel o lucido brown nickel.Piano in legno laccato opaco colori, laccato lucido colori o antigraffio nei colori bianco 01, carbone 91, grafite 04, canapa 35 o in 4 marmi levigati e 4 lucidi.

Base in the finishing mat lacquered colours, glossy lacquered colours, anti-scratch lacquer in the colours bianco 01, carbone 91, grafite 04, canapa 35, mat and glossy brown nickel.

Top in mat lacquered colours, glossy lacquered colours and anti-scratch lacquer in the colours bianco 01, carbone 91, grafite 04, canapa 35 or in 4 mat and glossy marble finishings.

Dimensioni mm / dimensions in
Ø 900 - Ø 1250 - Ø 1400 h 740
Ø 35 1/2"- Ø 49 1/4"- Ø 55" h 29 1/4"

DOLMEN DUE *design Carlo Colombo*
Struttura e piano laccato opaco colori, laccato lucido colori, noce c. e rovere spessart. Piano disponibile anche in 4 marmi levigati e 4 lucidi.

Structure and top mat lacquered colours, glossy lacquered colours, walnut c. and spessart oak. Top available also in marble in 4 mat and 4 glossy finishings.

Dimensioni mm / dimensions in
1500 x 1500 - 2200 x 1100 h 740
59" x 59" - 86 1/2" x 43 1/4" h 29 1/4"

TREVI *design Roberto Barbieri*
Piano laccato opaco colori e in versione antigraffio nei colori bianco 01, canapa 35, grafite 04 e carbone 91; gambe in alluminio brill, laccato opaco colori e in versione antigraffio.

Top in mat lacquered colours and in antiscratch version in colours bianco 01, canapa 35, grafite 04and carbone 91; legs in bright finish aluminium, mat lacquered colours and in antiscratch version.

Dimensioni mm / dimensions in
900 x 900 - 1250 x 1250 h 740
1400 x 800 - 1800 x 900 h 740
35 1/2"x 35 1/2" - 49 1/4"x 49 1/4" h 29 1/4"
55" x 31 1/2" - 70 3/4" x 35 1/2" h 29 1/4"

OPÉRA *design Emmanuel Gallina*
Tavolo fisso o allungabile. Struttura in legno finiture rovere cenere, rovere spessart, noce c. e olmo nero. Piani finiture: rovere cenere, rovere spessart, noce c., olmo nero, 4 marmi levigati e 4 lucidi.
Le prolunghe del tavolo allungabile con piano in marmo seguono la finitura della struttura.

Fixed or extendible table. Structure in wood in the finishing cenere oak, spessart oak, walnut c. and black elm. Table tops in the finishing: cenere oak, spessart oak, walnut c., black elm, 4 mat and glossy marble finishings.

The extensions of the table with marble top are in the same wooden finishing of the structure.

Dimensioni mm / dimensions in
fisso 2880 x 1100 h 745
allungabile 2080/2980 x 969 h 745
fixed 113 1/2"x 43 1/4" h 29 1/4"
extensible 82"/117 1/4" x 38 1/4" h 29 1/4"

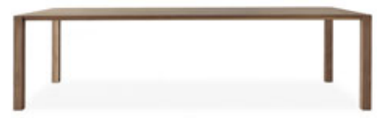

BLADE *design Cr&S Varenna*
Struttura e piano in legno massello noce canaletto. Nella versione rettangolare la lunghezza del tavolo è personalizzabile al centimetro.

Structure and top in solid canaletto walnut. The length of the rectangular table can be customized.

Dimensioni mm / dimensions in
quadrato 1100 x 1100 - 1400 x 1400 h 740
rettangolare da 1400 a 3000 x 1100 h 740
square 43 1/4"x 43 1/4" - 55" x 55" h 29 1/4"
rectangular from 43 1/4" to 118" x 43 1/4" h 29 1/4"

HOWARD *design Jean-Marie Massaud*
Struttura in legno massello, finitura rovere cenere, rovere spessart e olmo nero. Telaio in metallo tagliato a laser e piegato, verniciato piombo.
Piani finiture: rovere cenere, rovere spessart, olmo nero, 4 marmi levigati e 4 lucidi, vetro acidato fumè.

Structure in solid wood, cenere oak, spessart oak and black elm finishing. Frame in metal laser cut and folded, piombo painted. Top finishings: cenere oak, spessart oak, black elm, 4 mat and 4 glossy marbles, etched fumè glass.

Dimensioni mm / dimensions in
2200 x 1000 - 2800 x 1100 h 740
86 1/2" x 39 1/4" - 110 1/4" x 43 1/4" h 29 1/4"

MAD DINING TABLE *design Jean-Marie Massaud*
Struttura in legno finitura rovere spessart, rovere cenere e olmo nero.
Piani finiture: rovere spessart, rovere cenere, olmo nero, 4 marmi levigati e 4 lucidi.

Structure in wood, spessart oak, cenere oak and black elm finishing. Top finishings: spessart oak, cenere oak, black elm, 4 mat and 4 glossy marbles, etched fumè glass.

Dimensioni mm / dimensions in
2790 x 1100 h 730 - 109 3/4" x 43 1/4" h 28 3/4"

DART *design Michele Cazzaniga*
Tavolo allungabile. Laccato opaco colori e in versione antigraffio nei colori bianco 01, canapa 35, grafite 04 e carbone 91.

Extendible table. Spessart oak and in antiscratch version in colours bianco 01, canapa 35, grafite 04 and carbone 91.

Dimensioni mm / dimensions in
1400/1950 x 850 - 1800/2350 x 850 h 740
55"/76 3/4" x 33 1/2" h 29 1/4"
70 3/4"/92 1/2" x 35 1/2" h 29 1/4"

GILL *design Roberto Barbieri*
Tavolo allungabile con struttura e piano in rovere spessart.

Extendible table with structure and top in spessart oak.

Dimensioni mm / dimensions in
1550/2100 x 900 h 736
1800/2350 x 900 h 736
2000/2620 x 1000 h 736
61"/82 3/4" x 35 1/2" h 29"
70 3/4"/92 1/2" x 35 1/2" h 29"
78 3/4"/103 1/4" x 39 1/4" h 29"

MASTER DUE *design Cr&S Poliform*
Tavolo allungabile con struttura e piano laccato opaco colori, noce c. e rovere spessart.

Extendible table with structure and top mat lacquered colours, walnut c. and spessart oak.

Dimensioni mm / dimensions in
quadrato 1000/1760 x 1000 h 740
1550/2200 x 860 h 740
1800/2450 x 860 h 740
square 39 1/4"/69 1/4" x 39 1/4" h 29 1/4"
61"/86 1/2" x 33 3/4" h 29 1/4"
70 3/4"/96 1/2" x 33 3/4" h 29 1/4"

SEATTLE *design Jean-Marie Massaud*
Seduta e schienale in cuoio con cucitura e dettaglio di punzonatura. Gambe rovere spessart, rovere cenere, rovere naturale e olmo nero. Disponibile con e senza braccioli.

Seat and back in hide with stitching and perforated motifs. Spessart oak, cenere oak, natural oak and black elm legs. Available with or without arms.

Dimensioni mm / dimensions in
sedia l 530 p 550 h 790
sedia con braccioli l 560 p 550 h 790
chair w 20 3/4" d 21 3/4" h 31"
chair with arms w 22" d 21 3/4" h 31"

IPANEMA *design Jean-Marie Massaud*
Seduta e schienale con rivestimento in tessuto, pelle e similpelle. Struttura in rovere spessart, rovere cenere e olmo nero.

Seat and back with covering in fabric, leather and imitation leather. Structure in spessart oak, cenere oak and black elm.

Dimensioni mm / dimensions in
sedia l 540 p 550 h 810
sedia con braccioli l 575 p 550 h 810
chair w 21 1/4" d 21 3/4" h 32"
chair with arms w 22 3/4" d 21 3/4" h 32"

MAD DINING CHAIR *design Marcel Wanders*
Seduta e schienale con rivestimento in tessuto, pelle e similpelle. Gambe in rovere spessart, rovere cenere e olmo nero. Gibson Matelassé: rivestimento non sfoderabile disponibile solo per la scocca interna.

Seat and back with covering in fabric, leather and imitation leather. Legs in spessart oak, cenere oak and black elm.
Gibson Matelassé: non-removable covering available only for the inner body of the chair.

Dimensioni mm / dimensions in
l 480 p 550 h 800
w 19" d 21 3/4" h 31 1/2"

GRACE *design Emmanuel Gallina*
Basamento in noce c., rovere cenere, rovere spessart e olmo nero. Imbottitura seduta e schienale in poliuretano flessibile stampato. Rivestimento finale in tessuto, similpelle e pelle.

Structure in walnut c., cenere oak, spessart oak and black elm. Upholstered back and seat in flexible moulded polyurethane. Final covering in fabric, imitation leather and leather.

Dimensioni mm / dimensions in
sedia l 535 p 540 h 815
sedia con braccioli l 535 p 540 h 815
chair w 21" d 21 1/4" h 32"
chair with arms w 21" d 21 1/4" h 32"

VENTURA *design Jean-Marie Massaud*
Struttura in legno massello: rovere laccato opaco a poro aperto, rovere cenere, rovere spessart e olmo nero. Scocca poliuretano flessibile stampato, prerivestimento fibra di poliestere e rivestimento finale in tessuto, similpelle e pelle; nella versione tessuto (escluso velluto) cucitura a cordoncino in tinta.

Structure in mat lacquered colours metal round bar. Body in flexible moulded polyurethane, pre-covering in polyester fibre and final covering in fabric, imitation leather and leather; fabric version (except velvet) with stitching cord in the same colour of the coverimg.

Dimensioni mm / dimensions in
sedia l 505 - sedia con braccioli l 555 p 540 h 815
chair w 20"- chair with arms w 21 3/4" d 21 1/4" h 32"

VENTURA *design Jean-Marie Massaud*
Struttura in tondino di metallo verniciato piombo, bianco, carbone e laccato opaco colori. Scocca poliuretano flessibile stampato e rivestimento finale in tessuto, similpelle e pelle; nella versione tessuto (escluso velluto) cucitura a cordoncino in tinta.

Structure in metal piombo painted, white, carbone painted and mat lacquered colours. Body in flexible moulded polyu-rethane and final covering in fabric, imitation leather and leather; fabric version (except velvet) with stitching cord in the same colour of the covering.

Dimensioni mm / dimensions in
sedia l 505 - sedia con braccioli l 555 - p 540 h 815
chair w 20" - chair with arms w 21 3/4" - d 21 1/4" h 32"

GUEST *design Rodolfo Dordoni*
Scocca poliuretano flessibile stampato, prerivestimento fibra di poliestere e rivestimento finale in tessuto e pelle.

Body in moulded flexible polyurethane, pre-covering in polyester fibre and final cover in fabric and leather.

Dimensioni mm / dimensions in
l 575 p 610 h 835
w 22 3/4" d 24" h 32 3/4"

LEY *design Gabriele e Oscar Buratti*
Sedia con struttura in legno massello nella finitura rovere spessart, rivestimento interno ed esterno della seduta in cuoio.

Chair with structure in solid wood in the finishing spessart oak, external and internal seat covering in hide.

Dimensioni mm / dimensions in
l 530 p 560 h 780
w 20 3/4" d 22" h 30 3/4"

MANTA *design Rodrigo Torres*
Struttura in poliuretano flessibile stampato, completamente rivestita in similpelle e pelle.

Structure in moulded flexible polyurethane, completely covered in imitation leather and leather.

Dimensioni mm / dimensions in
sedia l 520 p 530 h 770
sedia con braccioli l 570 p 550 h 770
chair w 20 1/2" d 20 3/4" h 30 1/4"
chair with arms w 22 1/2" d 21 3/4" h 30 1/4"

BB *design R. Blumer e M. Borghi*
Struttura in poliuretano rigido a bassa densità; completamente rivestita in cuoio.

Structure in rigid polyurethane of low density; completely covered in hide.

Dimensioni mm / dimensions in
l 450 p 550 h 780
w 17 3/4" d 21 3/4" h 31 1/4"

HARMONY *design Rodrigo Torres*
Seduta in rovere spessart e rovere laccato opaco colori a poro aperto. Sedia con struttura in legno finitura rovere spessart e rovere laccato opaco colori a poro aperto o acciaio inox, sgabello struttura acciaio inox.

Seat in spessart oak and oak open pore mat lacquered colours. Chair with structure in wood finishing spessart oak and oak open pore mat lacquered colours or stainless steel, stool with stainless steel structure.

Dimensioni mm / dimensions in
sedie l 460 p 480 h 795
sgabello l 445 p 450 h 815
chairs w 18" d 19" h 31 1/4"
stool w 17 1/2" d 17 3/4" h 32"

VELVET - VELVET DUE *design Cr&S Poliform*
Gambe laccato opaco colori, noce c. e rovere spessart. Velvet: rivestimento in tessuto, similpelle e pelle sfoderabili. Velvet Due: rivestimento in tessuto sfoderabile con fondo piega.

Legs in mat lacquered colours, walnut c., spessart oak. Velvet: covered in removable fabric, imitation leather, lea-ther. Velvet Due: removable fabric covering with slipcover.

Dimensioni mm / dimensions in
Velvet l 525 p 560, con braccioli l 580 p 590 - h 770
Velvet Due l 575, con braccioli l 580 - p 590 h 770
Velvet w 20 3/4" d 22" h 30 1/4"
Velvet with arms w 22 3/4" d 23 1/4" h 30 1/4"
Velvet Due w 22 3/4" with arms w 22 3/4" - d 23 1/4" h 30 1/4"

CRETA - CRETA DUE *design Carlo Colombo*
Gambe laccato opaco colori, noce c. e rovere spessart. Creta: seduta e schienale imbottiti e rivestimento in tessuto, similpelle e pelle sfoderabili.
Creta Due: seduta e schienale imbottiti e rivestimento in tessuto sfoderabile con fondo piega.

Legs: mat lacquered colours, walnut c. and spessart oak. Creta: upholstered seat and back covered in removable fabric, imitation leather and leather.
Creta Due: upholstered seat and backrest with removable slipcover.

Dimensioni mm / dimensions in
l 450 p 410 h 880
w 17 3/4" d 16 1/4" h 34 3/4"

ICS - IPSILON *design Rodrigo Torres*
Sgabelli con struttura e seduta in rovere naturale, rovere spessart e rovere laccato opaco colori a poro aperto. Solo per sgabello Ics poggiapiedi in acciaio inox.

Stools with structure and seat in natural oak, spessart oak and oak open pore mat lacquered colours.
Footrest in stainless steel only for Ics stool.

Dimensioni mm / dimensions in
ics l 440 p 340 h 660
ipsilon l 412 p 385 h 465
ics w 17 1/2" d 13 1/2" h 26"
ipsilon w 16" d 15" h 18 1/2"

BLOCK *design CR&S Varenna* Struttura in acciaio. Seduta in laccato goffrato colori, noce c., rovere, rovere siena, rovere brown, rovere spessart, rovere tinto grigio, rovere moro, olmo, olmo nero e eco canaletto.

Structure in steel. Seat in embossed lacquered colours, walnut c., oak, siena oak, brown oak, spessart oak, grey oak painted, moro oak, elm, black elm and eco canaletto.

Dimensioni mm / dimensions in
l 460 p 530 h 750
w 18" d 20 3/4" h 29 1/2"

NEX *design Mario Mazzer*
Struttura: s60, e s64 in tubolare di ferro cromato; s61 in tondino di ferro cromato o acciaio inox. Seduta e schienale materiale plastico nei colori bianco 01, canapa 35 e grafite 04, disponibile anche rivestita in tessuto, similpelle e pelle.

Structure: s60 and s64 in tubular chromed metal; s61 in chromed metal round bar or stainless steel. Seat and back in plastic material, colours bianco 01, canapa 35 and grafite 04, available also covered in fabric, imitation leather or leather.

Dimensioni mm / dimensions in
s60 l 500 p 535 h 740
s61 l 500 p 505 h 740
s64 l 510 p 505 h 950
s60 w 19 3/4"d 21" h 29 1/4"
s61 w 19 3/4" d 20" h 29 1/4"
s64 w 20" d 20" h 37 1/2"

FINITURE / FINISHINGS

LACCATO GOFFRATO E LUCIDO / EMBOSSED AND GLOSSY LACQUERED

■ solo laccato goffrato / only embossed lacquered

82 glacier white
01 bianco
26 corda
88 castoro
48 visone
04 grafite

42 panna
35 canapa
64 arena
46 tortora
90 piombo
49 moka

60 ghiaccio
61 quarzo
62 creta
89 roccia
86 danubio
91 carbone

09 pioggia
78 ferro
72 ciliegia
87 granata
70 prussia
67 muschio

83 ocra
84 pistacchio
85 caramello

VETRO LUCIDO - VETRO SATINATO / GLOSSY GLASS - FROSTED GLASS

bianco extrachiaro
white extralight
2201 lucido - glossy
2301 satinato - frosted

ghiaccio extrachiaro
ghiaccio extralight
2273 lucido - glossy
2373 satinato - frosted

canapa
1235 lucido - glossy
1335 satinato - frosted

arena
1264 lucido - glossy
1364 satinato - frosted

grafite
1204 lucido - glossy
1304 satinato - frosted

nero
1203 lucido - glossy
1303 satinato - frosted

VETRO RIFLETTENTE / REFLECTING GLASS

5051 bronzato
5051 bronzed

5059 fumé
5059 fumé

ACRILICO LUCIDO / GLOSSY ACRYLIC

01 bianco
01 white

64 arena
64 arena

ESSENZE / WOODS

olmo
elm

olmo nero
black elm

noce c.
walnut c.

massello noce canaletto
solid wood walnut canaletto

eco canaletto

rovere
oak

rovere cenere
cenere oak

rovere tinto grigio
grey oak

rovere siena
siena oak

rovere brown
brown oak

rovere spessart
spessart oak

rovere a poro aperto
laccato 27 colori
oak open pore 27
lacquered colours

rovere moro
moro oak

NOBILITATO LEGNO / WOOD MELAMINE

LA rovere bianco
white oak

L9 rovere smoke
smoke oak

L7 rovere spessart
spessart oak

NOBILITATO GRID / GRID MELAMINE

LB bianco
white

laccato 27 colori
27 lacquered colours

LAMINATO OPACO / MAT LAMINATE

U1 super white
01 bianco
35 canapa
U3 sand
U2 silver gray
04 grafite

LAMINATO OPACO TOUCH / MAT LAMINATE TOUCH

F4 super white touch
F1 bianco touch
F3 castoro touch
F6 ardesia touch
F5 silver gray touch
F2 nero touch

FINITURE / FINISHINGS

QUARZITE LUCIDA / GLOSSY COMPOSITE STONE

QZ21 super white

QZ01 white sand

QZ23 silver grey

QZ22 portland grey

QZ18 brughiera sand

QZ20 noce sand

QZ04 grey sand

QZ11 raven sand

QZ16 nero sand

QUARZITE MICROPALLINATA / MICRO-BLASTED COMPOSITE STONE

QM21 super white

QM01 white sand

QM23 silver grey

QM22 portland grey

QM18 brughiera sand

QM20 noce sand

QM04 grey sand

QM11 raven sand

QM16 nero sand

QM24 dark

QUARZITE A SPACCO / ROUGH SPLITE COMPOSITE STONE

QS19 slate diamond

QS14 slate ma phucket

QS13 slate ma cancun

QS15 slate ma calais

MARMO / MARBLE

bianco carrara
levigato / mat

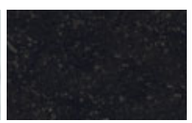
petit granit
levigato / mat

noir saint laurent
levigato / mat

PIETRA / STONE

fossena
fiammata / blaze

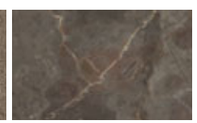
stone brown
levigata / mat

DEKTON

bianco

grigio cemento

grigio londra

tortora

nero

DUPONT CORIAN®

glacier white

bone

pearl grey

elegant grey

silver grey

deep cloud

ACCIAIO / STEEL

satinato semilucido
satin semi-glossy

scotch brite

antimpronta
anti-fingerprint

Poliform si riserva il diritto di apportare, senza preavviso, ogni modifica mirata al miglioramento funzionale e qualitativo dei propri prodotti.
Testi e disegni presenti in questo stampato hanno scopo divulgativo: per ogni aspetto tecnico e dimensionale fare riferimento ai listini aziendali e relativi aggiornamenti.
I campioni di colori e materiali hanno valore indicativo.

Poliform reserves the rights at all time to apply modifications for the functional or qualitative improvement of its products. Texts and drawings present in this brochure have a divulgative purpose: for every technical and dimensional aspect please refer to the company's price lists and their relative updatings.
The colour and material samples have an indicative value.

Art Direction: Paolo Mojoli e Poliform lab
Photo: Federico Cedrone
Styling: Poliform lab

1° EDIZIONE APRILE 2016
COD. V43/R1/2016

thanks to:
A.g. Spalding&Bros
Alessi
Andrea Baumann
Andrea Brugi
Bufalini Marmi
Broggi 1818
Caffe' Riccioli
Chisel&Mouse
Clemens Hanserl
Cutipol
Damman Frères
Dan Yeffet Studio
Danese Milano (marchio del gruppo Artemide)
David Mellor
De Castelli
Delightfull
Editamateria
Isikose Milano
Laboratorio Avallone
Le Van Kim Per Christofle
Lobmeyr
Lorenzi By Larusmiani @ Larusmiani Concept Boutique
Luceplan
Mariage Frères
Mepra
Michael Ruh Studio
Mono
Move It di Xal www.xal.com
Paderno Sambonet
Paola C
Paola Paronetto
Rina Menardi
Roberto Sironi
Roberto Molteni/Kohro
Salvioni
Scandola Marmi
Smoothline Di Eclettis www.eclettis.it
Triboa Bay Living
Tuuli Saarelainen
Venini
Villeroy&Boch
When Objects Work
www.bocci.ca
www.himmee.com
Zanetto Argenti Di Gruppo Morone
Wedgwood Di Gruppo Morone

FSC
www.fsc.org
MIX
Carta da fonti gestite in maniera responsabile
Paper from responsible sources
FSC® C003498

ASSARREDO
ASSOCIAZIONE FEDERLEGNOARREDO

MADE IN ITALY 100%

headquarters:
POLIFORM SPA
via montesanto 28
casella postale n. 1
22044 inverigo (co) italy
tel +39/0316951
fax +39/031699444
info.poliform@poliform.it
www.poliform.it

kitchen division:
VARENNA CUCINE
via degli artigiani 51
casella postale n. 55
22040 lurago d'erba (co) italy
tel +39/031695401
fax +39/031695444
info.varenna@poliform.it
www.poliform.it

contract division:
POLIFORM CONTRACT
via trento 2, ang. via magni
casella postale n.1
22044 inverigo (co) italy
tel +39/031695601
fax +39/031695354
info.contract@poliform.it
www.poliform.it

communication center:
POLIFORM LAB
via trento 2, ang. via magni
casella postale n. 1
22044 inverigo (co) italy
tel +39/031695701
fax +39/031695744
info.poliform@poliform.it
www.poliform.it

Varenna 1050 Wien bei Grünbeck, Margaretenstraße 93, Kundenparkplätze im Hof Tel: 01 544 83 39, www.gruenbeck.co.at/varenna/

GRÜNBECK
JEDEM DAS EINE
GRUENBECK.CO.AT, INTERIOR DESIGN & BRAND STORES
A-1050 WIEN, MARGARETENSTRASSE 93, +43 1 544 83 39